E20998

Zestaw montażowy do odbłyśników

SYSTEM COMPONENT REFLECTOR

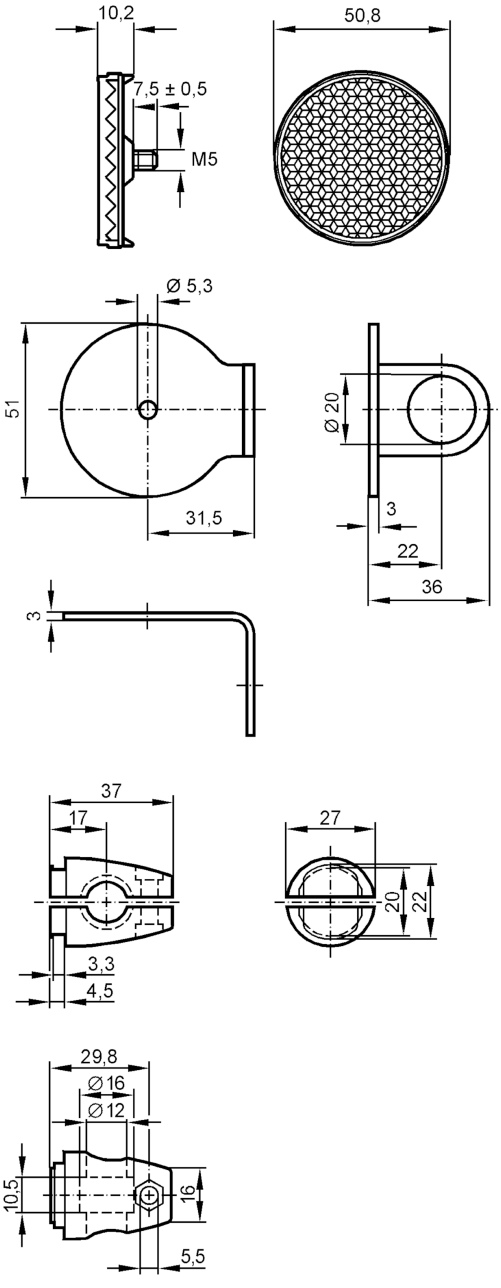

Aplikacja		
Wykonanie		Zacisk montażowy, dla odbłyśników
Dane mechaniczne		
Waga	[g]	248,5
Typ montażu		powierzchnia; (M10)
Materiał		mocowanie: stal nierdzewna (1.4571/316Ti); Zacisk: stal nierdzewna (1.4408)
Akcesoria		
Dostarczane elementy		Śruba montażowa: 1 x M10 x 55
Uwagi		
Sztuk w opakowaniu		1 szt.