EV-T1G2C-1AC48A-25FT12ASBK51U - Kabel ładujący AC

1289520

https://www.phoenixcontact.com/pl/produkty/1289520

Dane zawarte w tym dokumencie PDF zostały wygenerowane z naszego katalogu online. Kompletne dane znajdują się w dokumentacji użytkownika. Obowiązują ogólne warunki użytkowania dla materiałów pobieranych.



CHARX connect comfort, Kabel ładowania AC, z wtykiem ładowania pojazdu i wolnym końcem, do ładowania prądem przemiennym (AC) pojazdów elektrycznych (EV) z gniazdem ładowania pojazdu typu 1, bez osłonki, Typ 1, SAE J1772, Bez logo, kabel: 25 ft, czarny, prosty, UWAGA: Może być konieczny system zarządzania kablami.

Opis produktu

Kabel ładowania AC z wtykiem ładowania pojazdu i wolnym końcem kabla do ładowania prądem przemiennym (AC) pojazdów elektrycznych (EV) wyposażonych w gniazda typu 1, do instalacji na stacjach ładowania Elektromobilność (EVSE)

Korzyści

- Pełna oferta produktów
- Komfortowa obsługa dzięki ergonomicznej konstrukcji, wyróżnionej już trzema nagrodami
- Na zamówienie z indywidualnym logo – z myślą o jednolitym brandingu stacji ładowania
- Brak wnikania wody do kabla dzięki wodoszczelności wzdłużnej
- Zaprojektowane i wyprodukowane zgodnie ze standardem motoryzacyjnym IATF 16949 oraz ISO 9001
- Badania wg standardów motoryzacyjnych LV124, LV214 i LV215-2
- Produkt sprawdzony według wymogów EV Ready 37
- Przód wtyku oznakowany laserem wg DIN EN 17186

Dane handlowe

Numer artykułu	1289520
Jednostka opakowania	1 Szt.
Minimalne zamówienie	1 Szt.
Klucz sprzedaży	XWBAAA
Klucz produktu	XWBAAA
GTIN	4063151520069
Waga jednej sztuki (z opakowaniem)	3 120 g
Waga jednej sztuki (bez opakowania)	3 120 g
Numer taryfy celnej	85444290
Kraj pochodzenia	PL

Dane techniczne

Właściwości produktu

Typ produktu	Kabel ładujący AC
Rodzina produktów	CHARX connect comfort
Zastosowanie	do ładowania prądem przemiennym (AC) pojazdów elektrycznych (EV) z gniazdem ładowania pojazdu typu 1
	do montażu w stacjach ładowania pojazdów elektrycznych (EVSE)
Wykonanie	Kabel ładowania AC
	z wtykiem ładowania pojazdu i wolnym końcem
Wyposażenie	bez osłonki
Rodzaj rygla	Brak możliwości zamknięcia na kłódkę
Umieszczone logo	Bez logo
Tryb ładowania	AC Level 2
Standard ładowania	Typ 1

Parametry elektryczne

Informacja na temat rodzaju przyłącza	Przyłącze zaciskowe, bez możliwości odłączenia
Kodowanie	480 Ω (dźwignia uruchomiona)
	150 Ω (dźwignia nie uruchomiona)
Rodzaj prądu ładowania	AC 1-fazowy
Moc ładowania	12 kW
Prąd ładowania	48 A

Zestyk mocy

Liczba	3 (L1, N, PE)
Napięcie znamionowe	250 V AC
Prąd znamionowy	48 A

Zestyk sygnałowy

Liczba	2 (CP, CS)
Napięcie znamionowe	30 V AC
Prąd znamionowy	2 A

Wymiary

Wtyk ładowania pojazdu

Szerokość	58 mm
Wysokość	151,1 mm
Głębokość	236,1 mm

Wtyk ładowania pojazdu

Szerokość	58 mm
Wysokość	151,1 mm
Głębokość	236,1 mm

Dane materiału

Kolor (Obudowa)	czarny (9005)
	czarny (9005)
	srebrno-szary (7001)
	czarny (9005)
	czarny (9005)
	czarny (9005)
Materiał (Wtyk ładowania pojazdu)	Tw. sztucz.
	TPE-U
	Srebrny

Kabel/przewód

Długość przewodów	25 ft
Normy/przepisy dot. przewodów	UL 62
Waga przewodu	maks. 327 kg/km
Rodzaj przewodu	prosty
Budowa przewodu	4 x 12 AWG 1 x 10 AWG + 5 x 22 AWG
Zewnętrzna średnica przewodu	14,5 mm
płaszcz zewnętrzny, materiał	TPE
Długość zdejmowanej osłony przewodu	70 mm ±5 mm
Oporność linii	≤ 0,001025 Ω/m (w odniesieniu do przewodu zasilania, przy temperaturze otoczenia 20°C)
Promień gięcia	min. 72,5 mm

Parametry mechaniczne

Dane mechaniczne

Liczba cykli wtykania	> 10000
Siła wcisku	< 75 N
Siła ciągnienia	< 75 N

Warunki środowiskowe i żywotność

Warunki otoczenia

Stopień ochrony Gniazdo ładowania pojazdu	IP44 (podłączony, stopień ochrony w stanie gotowym do użytku po podłączeniu wtyku jest zapewniony wyłącznie wtedy, gdy oba elementy złącza są oryginalnymi produktami firmy Phoenix Contact lub są zgodne z odpowiednią normą.)
	IP54
Temperatura otoczenia (praca)	-30 °C ... 50 °C
Temperatura otoczenia (składowanie/transport)	-40 °C ... 80 °C
Wysokość	5000 m (n.p.m.)

Normy i przepisy

Przyłącze według normy

Normatywne ograniczenia dot. długości kabli	UWAGA: Może być konieczny system zarządzania kablami. W USA wymagany jest system zarządzania kablami, jeśli długość kabla przekracza 7,5 m (IEC 61851-1).

Normy

Normy/przepisy	SAE J1772

Rysunki

Rysunek schematyczny

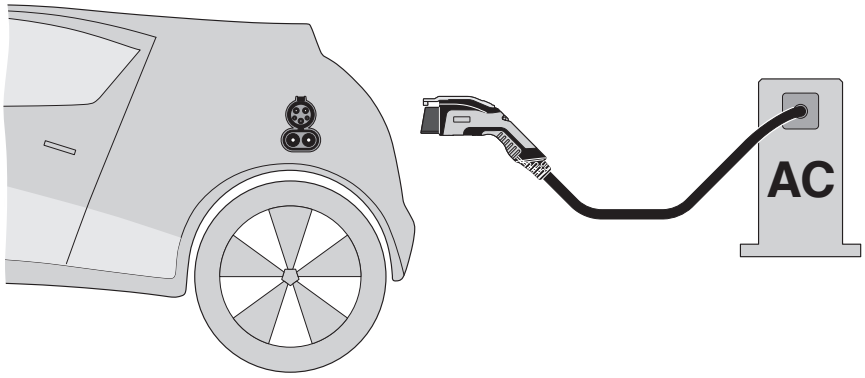

Definicja terminów

Rysunek wymiarowy

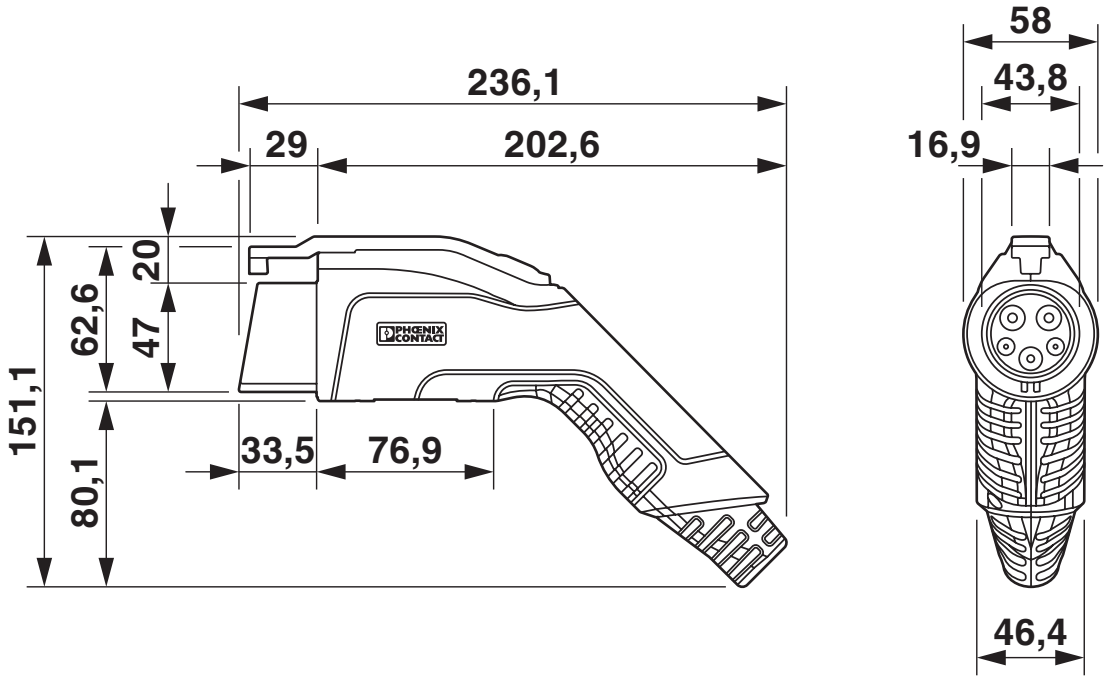

Wtyk ładowania pojazdu podczas przerwy w ładowaniu musi być włożony cały czas do odpowiedniego uchwytu, który zapewnia stopień ochrony min. IP24 wg IEC 61851-1. Do wykonania takiej uchwytu należy wykorzystać wymiary wtyku ładowania pojazdu. Dokładne wymiary można znaleźć również w materiałach do pobrania.

Rysunek schematyczny

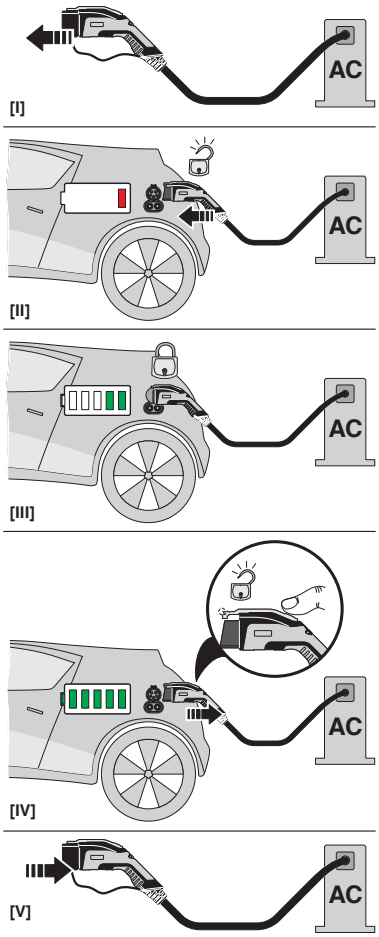

Instrukcja obsługi

EV-T1G2C-1AC48A-25FT12ASBK51U - Kabel ładujący AC

1289520

https://www.phoenixcontact.com/pl/produkty/1289520

rysunek złączy

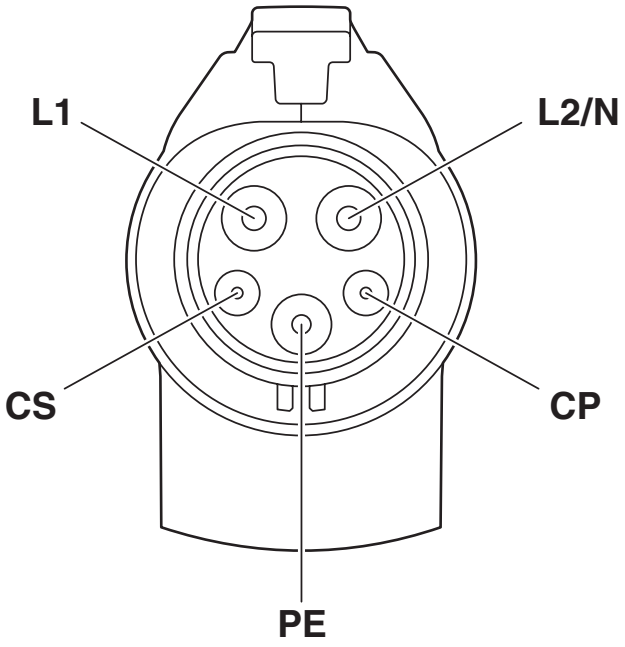

Przyporządkowanie pinów wtyku do ładowania do pojazdów

EV-T1G2C-1AC48A-25FT12ASBK51U - Kabel ładujący AC

1289520

https://www.phoenixcontact.com/pl/produkty/1289520

Dopuszczenia

cULus Recognized
ID dopuszczenia: E473195-20160303

	Napięcie znamionowe U_N	Prąd znamionowy I_N	Przekrój AWG	Przekrój mm^2
	250 V	48 A	-	-

Klasyfikacje

ECLASS

ECLASS-9.0	27144705
ECLASS-10.0.1	27144705
ECLASS-11.0	27144705

ETIM

ETIM 8.0	EC002897

UNSPSC

UNSPSC 21.0	39121500

Environmental Product Compliance

REACh SVHC	Lead 7439-92-1

China RoHS	Okres dla użytkowania zgodnego z przeznaczeniem (EFUP): 10 lat;
	Informacje na temat substancji niebezpiecznych można znaleźć w deklaracji producenta w zakładce „Do pobrania”

EV-T1G2C-1AC48A-25FT12ASBK51U - Kabel ładujący AC

1289520

https://www.phoenixcontact.com/pl/produkty/1289520

Akcesoria

EV-T1AC-PARK - Uchwyt wtyku ładowania

1624139

https://www.phoenixcontact.com/pl/produkty/1624139



CHARX connect, Uchwyt wtyku ładowania, Akcesoria, do wtyku ładowania pojazdu na stacji ładowania (EVSE), Typ 1, SAE J1772, Montaż na ściance przedniej, obudowa: czarny

G-INS-M25-M68N-PNES-BK - Dławnica kablowa

1411134

https://www.phoenixcontact.com/pl/produkty/1411134



Dławnica kablowa, materiał przepustu: PA, zewnętrzna średnica kabla 11 mm ... 17 mm, ekranowanie: nie, gwint przyłącza: M25 x 1,5, kolor: głęboka czerń RAL 9005

Phoenix Contact 2023 © - Wszelkie prawa zastrzeżone
https://www.phoenixcontact.com

PHOENIX CONTACT Sp. z o.o.
ul. Bierutowska 57-59, Budynek nr 3/A
51-317 Wrocław
71/ 39 80 410
pxcpl@phoenixcontact.pl