REV./版本	MODIFICATION/变更内容	NAME/人员	DATE/日期
1.0		Yang	2025/11/17

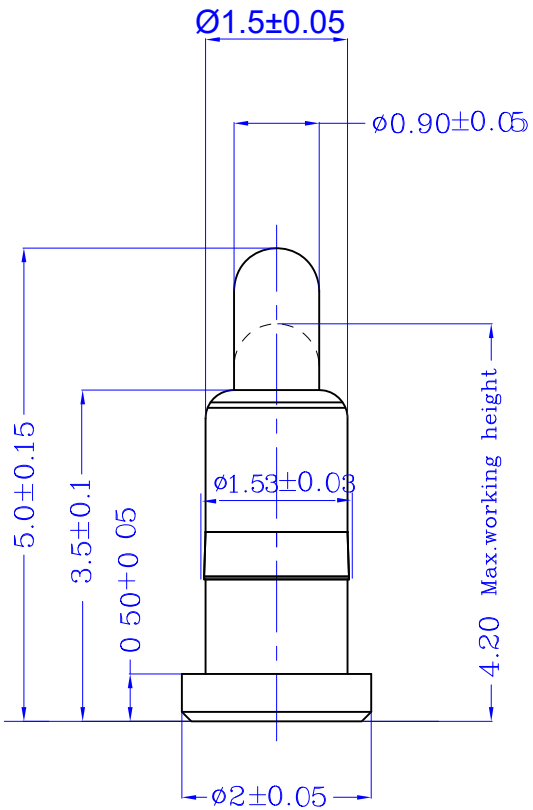

NOTE / 备注:

1.Electrical / 电气性能
- 1.1 Current Rate / 电流 : 2 A

2.Environmental / 环境
- 2.1 Operating temperature range / 工作温度 :-40℃ ~ 85℃

3.Mechanical / 机械性能
- 3.1 Max working stroke spring force / 最大工作高度弹力 : 45 ± 15 gf at 4.2mm height
- 3.2 Max working stroke / 最大工作高度 : 4.2 mm
- 3.3 Durability / 耐久性 : 10,000 cycles

4.Material / 材料
- 4.1 Plunger / 针头(斜面结构) : Brass C3604,3u" gold plating over 64u" Ni plating
- 4.2 Barrel / 针管 : Brass C3604, 3u" gold plating over 64u" Ni plating
- 4.3 Spring / 弹簧 : SUS304

5.General tolerance / 未注公差 : Unit:mm

未注公差
TOLERANCES UNLESS OTHER SPECIFIED
0. = ± –
0.0 = ± 0.15
0.00 = ± 0.10
0.000= ± –
Angle角度 : ±1°

SURF TEXTURE:
REMOVE BURRS.
BREAK SHARP EDGES
R0.05 MAX.DO NOT SCALE PRINT.
表面处理：去除毛刺
去除边缘毛刺：R0.05

深圳市启华科实业有限公司
Shenzhen QH Industrial Co.,Ltd
E-mail / 邮箱: sales@pogopin-connectors.com
https://www.connectors-cables.com/
Tel / 电话: + 86 - 181 2653 8052

Name	5mmH SMT Pogo pin		Spec	See NOTE
Part No.	100284-1		Material	See NOTE
Drawing No.			Surface	See NOTE
View	Drawing	Yang	Date	
	Scale	FiT	Date	
	UOM	mm	FW	003