SKINTOP® STR-M

SKINTOP® STR-M, plastová kabelová vývodka se zvýšenou odolností proti olejům s trvalou ochranou proti vibracím a redukční těsnící vložkou

Info

Nyní s krytím IP 69! Ověřená spolehlivost i v náročných procesech čištění strojů a zařízení s použitím vysokotlakého čištění a horké vody!

- Široká paleta schvalovacích certifikací
- Teplotně odolný
- Optimální odlehčení tahu
- Montážní čas
- Mechanická odolnost
- Maximální ochrana proti vibracím
- Velký rozsah sevření

Oblasti použití

S redukčním těsnicím kroužkem pro utěsnění kabelů s menším vnějším průměrem

Poslední změny (04.04.2018)
©2018 Lapp Group - all rights reserved.
Produktový management http://lappczech.lappgroup.com
Aktuální technické údaje najdete v příslušném technickém listu.
PN 0456 / 02_03.16

SKINTOP® STR-M

Odkazy na normy / schválení
UL File Nr. E79903
GGVS: TÜ.EGG.020-95

Konstrukce
Metrický připojovací závit dle DIN EN 60423
Základní technické informace viz DIN IEC 62444

Poznámky
Vhodné doplňky viz SKINTOP® metrické příslušenství
Vhodná matice SKINTOP® GMP-GL-M
Verze SKINTOP® ST(R) M ISO mají extra dlouhý připojovací závit
Verze SKINTOP® ST(R) M ISO s dlouhým připojovacím závitem nemají certifikát DNV

Technická data

Klasifikace ETIM 5:	ETIM 5.0 Class-ID: EC000441 ETIM 5.0 Class-Description: kabelová vývodka
Klasifikace ETIM 6:	ETIM 6.0 Class-ID: EC000441 ETIM 6.0 Class-Description: Kabelová vývodka
Pozor:	Montážní rozměry a utahovací momenty viz T21
Barva:	RAL 7001 stříbřitě šedá RAL 7035 světle šedá RAL 9005 černá/UV odolná
Materiál:	Těleso: polyamid Těsnění: CR
Zkoušky:	GGVS: TÜ.EGG.020-95
Krytí:	IP 68 - 5 bar IP 69
Teplotní rozsah:	Staticky: -40 °C až +100 °C Dynamicky: -20 °C až +100 °C

Poznámka
Fotografie a grafika nejsou v měřítku a nejsou věrným zobrazením podrobností příslušných produktů
Uvedené ceny jsou bázové ceny bez DPH a příplatků. Prodej pouze fyzickým a právnickým osobám.

©2018 Lapp Group - all rights reserved.

SKINTOP® STR-M

Číslo výrobku	Označení výrobku/velikost	Rozsah sevření Ø F mm	OK mm	Celková délka C mm	Délka závitu D mm
SKINTOP® STR-M stříbřitě šedá					
53111100	M 12 x 1,5	2 - 5	15	30	8
53111110	M 16 x 1,5	3,5 - 7	19	34	8
53111120	M 20 x 1,5	4 - 10	25	37	9
53111130	M 25 x 1,5	5 - 13	30	40	10
53111140	M 32 x 1,5	6 - 15	36	47	10
53111150	M 40 x 1,5	9 - 23	46	52	10
53111160	M 50 x 1,5	24 - 29	55	62	12
53111170	M 63 x 1,5	28 - 39	66	71	12
SKINTOP® STR-M černá					
53111300	M 12 x 1,5	2 - 5	15	30	8
53111310	M 16 x 1,5	3,5 - 7	19	34	8
53111320	M 20 x 1,5	4 - 10	25	37	9
53111330	M 25 x 1,5	5 - 13	30	40	10
53111340	M 32 x 1,5	6 - 15	36	47	10
53111350	M 40 x 1,5	9 - 23	46	52	10
53111360	M 50 x 1,5	24 - 29	55	62	12
53111370	M 63 x 1,5	28 - 39	66	71	12
SKINTOP® STR-M světle šedá					
53111500	M 12 x 1,5	2 - 5	15	30	8
53111510	M 16 x 1,5	3,5 - 7	19	34	8
53111520	M 20 x 1,5	4 - 10	25	37	9
53111530	M 25 x 1,5	5 - 13	30	40	10
53111540	M 32 x 1,5	6 - 15	36	47	10
53111550	M 40 x 1,5	9 - 23	46	52	10
53111560	M 50 x 1,5	24 - 29	55	62	12
53111570	M 63 x 1,5	28 - 39	66	71	12
SKINTOP® STR M ISO stříbřitě šedá (s dlouhým metrickým připojovacím závitem)					
53017110	M 16 x 1,5 ISO	2 - 6	19	40	12
53017130	M 20 x 1,5 ISO	4 - 9	24	45	13
53017140	M 25 x 1,5 ISO	6 - 12	27	47	13
SKINTOP® STR M ISO černá (s dlouhým metrickým připojovacím závitem)					
53017310	M 16 x 1,5 ISO	2 - 6	19	40	12
53017330	M 20 x 1,5 ISO	4 - 9	24	45	13
53017340	M 25 x 1,5 ISO	6 - 12	27	47	13

Poslední změny (04.04.2018)
©2018 Lapp Group - all rights reserved.
Produktový management http://lappczech.lappgroup.com
Aktuální technické údaje najdete v příslušném technickém listu.
PN 0456 / 02_03.16

SKINTOP® STR-M

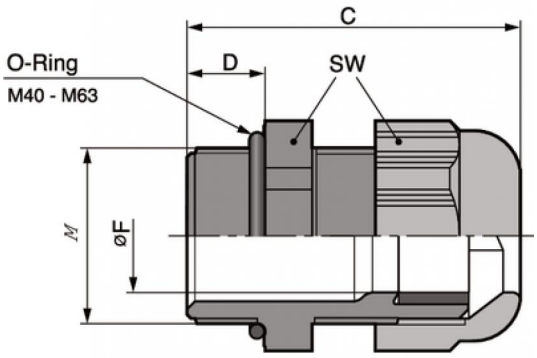

Poslední změny (04.04.2018)
©2018 Lapp Group - all rights reserved.
Produktový management http://lappczech.lappgroup.com
Aktuální technické údaje najdete v příslušném technickém listu.
PN 0456 / 02_03.16