EVC112

Przewód z wtykiem

ASTGH040MSS00,3H04

Zobacz notatkę techniczną w sekcji "Materiały do pobierania"

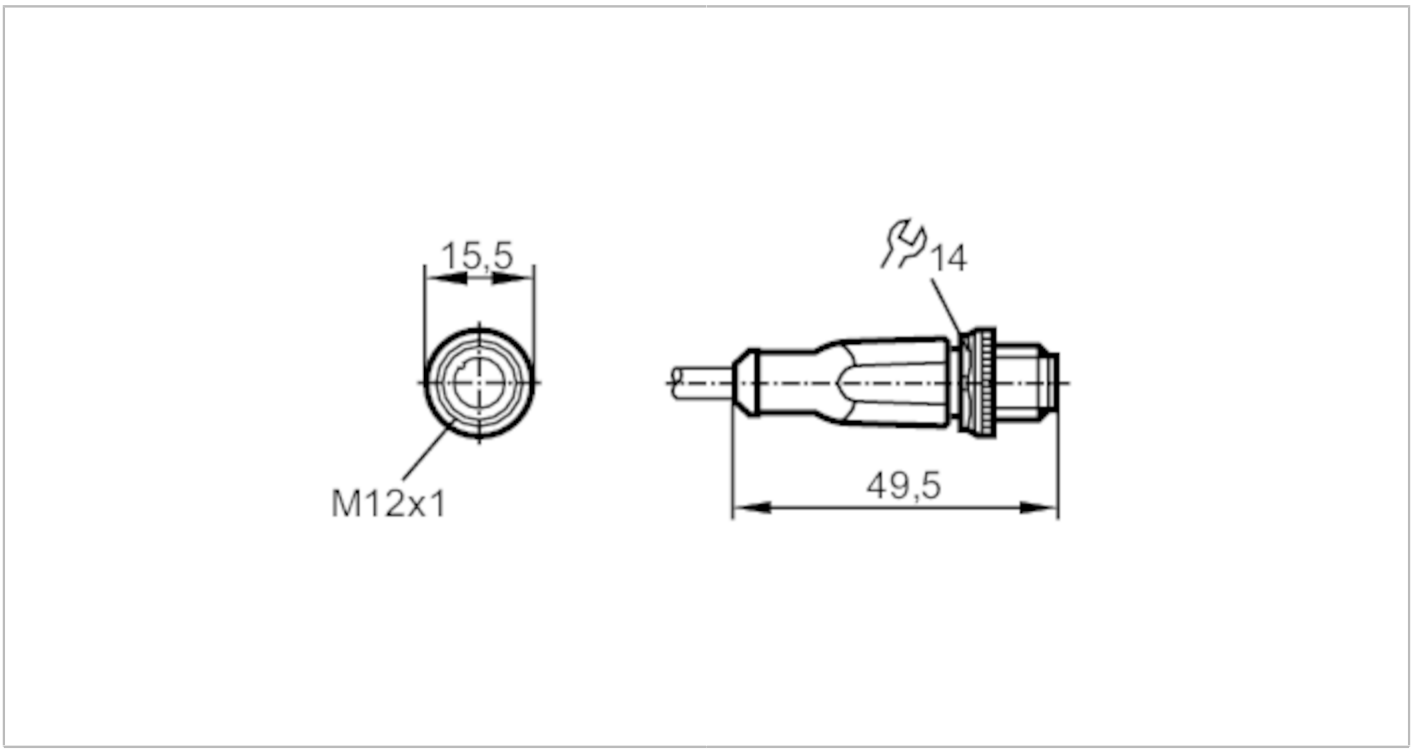

Aplikacja		
Konstrukcja		bezsilikonowy; Bezhalogenu; styki pozłacane; możliwość stosowania z łańcuchami kablowymi
Bezsilikonowy		tak
Dane elektryczne		
Napięcie zasilania	[V]	< 250 AC / < 300 DC
Klasa ochrony		II
Maks. całkowity prąd obciążenia	[A]	4
Warunki pracy		
Temperatura otoczenia	[°C]	-25...90
Uwaga dot. temperatury otoczenia		cULus: ...75
Temperatura otoczenia (dla pracy w łańcuchach kablowych)	[°C]	-25...90
Uwaga dot. temperatury otoczenia		cULus: ...75
Temperatura składowania	[°C]	-25...55
Wilgotność przechowywania	[%]	10...100
Inne warunki klimatyczne przechowywania zgodnie z podaną klasą		1K22/ DIN 60721-3-1
Ochrona		IP 65; IP 67; IP 68; IP 69K

EVC112

Przewód z wtykiem

ASTGH040MSS00,3H04

Dane mechaniczne			
Waga	[g]	30,9	
Wymiary	[mm]	15,5 x 15,5 x 49,5	
Materiał		obudowa: TPU kolor pomarańczowy	
Materiał nakrętki		mosiądz, niklowany	
Możliwość stosowania z łańcuchami kablowymi		tak	
Możliwość stosowania z łańcuchami kablowymi		Promień zgięcia przy zastosowaniu łańcucha kablowego	min. 10 x średnica kabla
		Prędkość przesuwu	max. 3,3 m/s dla długości poziomej drogi przesuwu 5 m i max. przyspieszenia 5 m/s²
		Cykle zginania	> 5 Mio.
		Odkształcenie przy skręcaniu	± 180 °/m

Uwagi	
Uwagi	Zobacz notatkę techniczną w sekcji "Materiały do pobierania"
Sztuk w opakowaniu	1 szt.

Połączenie elektryczne

Przewód: 0,3 m, PUR, Bezhalogenu, czarny, Ø 4,3 mm; 4 x 0,34 mm² (42 x Ø 0,1 mm)

Połączenie elektryczne - wtyk

Konektor: 1 x M12, prosty; kodowanie: A; Nakrętka: mosiądz, niklowany; Styki: pozłacane; Moment dokręcający: 0,6...1,5 Nm



Podłączenie

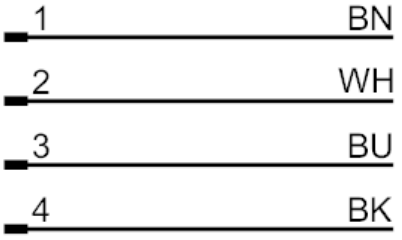

	Kolory żył :
BK =	czarny
BN =	brązowy
BU =	niebieski
WH =	biały

EVC112

Przewód z wtykiem

ASTGH040MSS00,3H04

Diagramy i grafiki

Charakterystyka redukcji

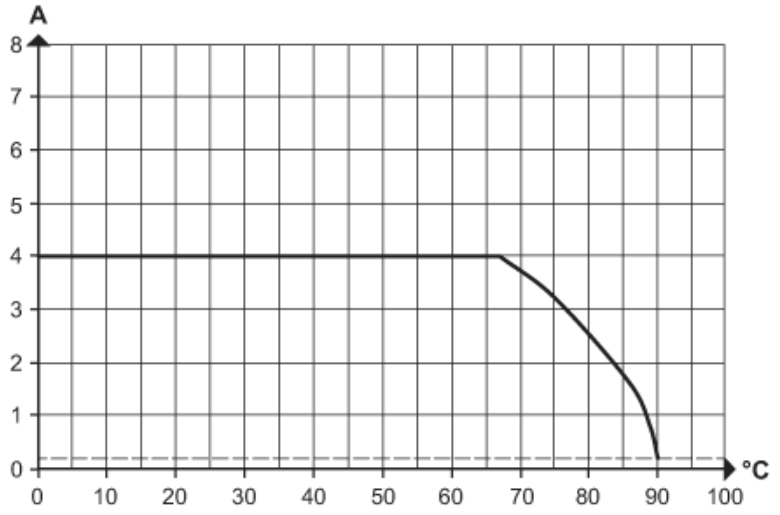

Obniżanie wartości Imax * 0,8 (DIN EN 60512-5-2)

X Temperatura otoczenia [°C]

Y Prąd [A]