E37521

Osłona procesowa do czujników temperatury

THERMOWELL, D6/ G1/2 conical/L=150

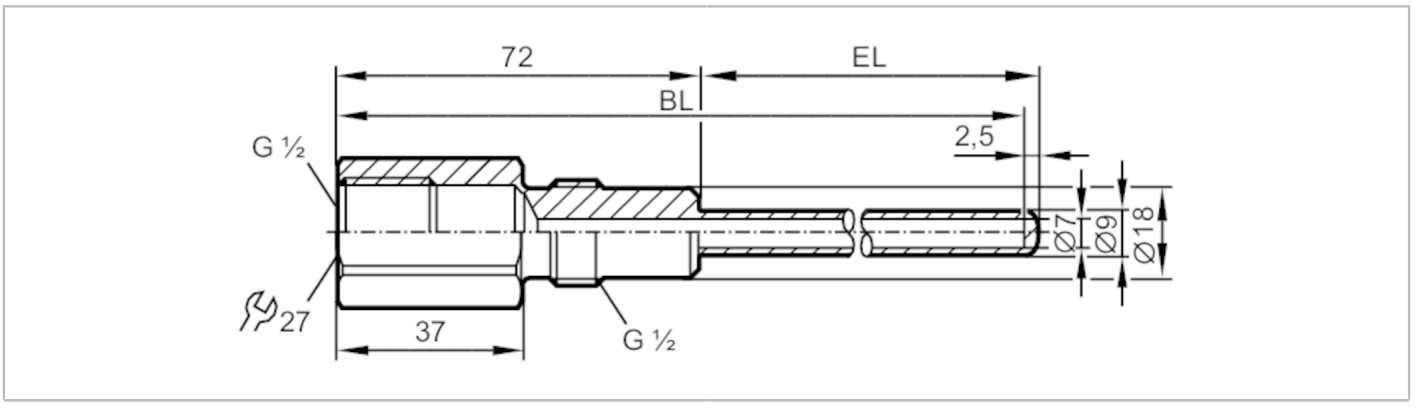

EC 1935/2004 EHEDG Tested FDA

Aplikacja		
Wykonanie		do czujników temperatury EL = 150 mm
Wytrzymałość na ciśnienie	[bar]	16
Wytrzymałość na ciśnienie	[MPa]	1,6
Dane mechaniczne		
Waga	[g]	197,5
Materiał		stal nierdzewna (1.4404 / 316L)
Podłączenie czujnika		G 1/2 stożek uszczelniający Ø 6 mm
Przyłącze procesowe		G 1/2
Charakterystyka powierzchniowa Ra/Rz części mających kontakt z medium		≤ 0,6 / -
Długość instalacyjna EL	[mm]	118
Głębokość BL	[mm]	187
Uwagi		
Sztuk w opakowaniu		1 szt.