EV-T2G3C-1AC32A-7,0M6,0ESBK01 - Kabel ładujący AC

1081401

https://www.phoenixcontact.com/pl/produkty/1081401

Dane zawarte w tym dokumencie PDF zostały wygenerowane z naszego katalogu online. Kompletne dane znajdują się w dokumentacji użytkownika. Obowiązują ogólne warunki użytkowania dla materiałów pobieranych.



CHARX connect comfort, Kabel ładowania AC, z wtykiem ładowania pojazdu i wolnym końcem, do ładowania prądem przemiennym (AC) pojazdów elektrycznych (EV) z gniazdem ładowania pojazdu typu 2, z osłonką, Typ 2, IEC 62196-2, obudowa: czarny, szary, Logo PHOENIX CONTACT, kabel: 7 m, czarny, prosty, UWAGA: Może być konieczny system zarządzania kablami.

Opis produktu

Kabel ładowania AC z wtykiem ładowania pojazdu i wolnym końcem kabla do ładowania prądem przemiennym (AC) pojazdów elektrycznych (EV) wyposażonych w gniazda typu 2, do instalacji na stacjach ładowania Elektromobilność (EVSE)

Korzyści

- Pełna oferta produktów
- Komfortowa obsługa dzięki ergonomicznej konstrukcji, wyróżnionej już trzema nagrodami
- Na zamówienie z indywidualnym logo – z myślą o jednolitym brandingu stacji ładowania
- Brak wnikania wody do kabla dzięki wodoszczelności wzdłużnej
- Zaprojektowane i wyprodukowane zgodnie ze standardem motoryzacyjnym IATF 16949 oraz ISO 9001
- Badania wg standardów motoryzacyjnych LV124, LV214 i LV215-2
- Produkt sprawdzony według wymogów EV Ready 37
- Przód wtyku oznakowany laserem wg DIN EN 17186

Dane handlowe

Numer artykułu	1081401
Jednostka opakowania	1 Szt.
Minimalne zamówienie	1 Szt.
Klucz sprzedaży	XWBAAC
Klucz produktu	XWBAAC
GTIN	4055626809434
Waga jednej sztuki (z opakowaniem)	2 642 g
Waga jednej sztuki (bez opakowania)	2 576 g
Numer taryfy celnej	85444290
Kraj pochodzenia	PL

Dane techniczne

Właściwości produktu

Typ produktu	Kabel ładujący AC
Rodzina produktów	CHARX connect comfort
Zastosowanie	do ładowania prądem przemiennym (AC) pojazdów elektrycznych (EV) z gniazdem ładowania pojazdu typu 2
	do montażu w stacjach ładowania pojazdów elektrycznych (EVSE)
Wykonanie	Kabel ładowania AC
	z wtykiem ładowania pojazdu i wolnym końcem
Wyposażenie	z osłonką
Rodzaj rygla	Brak możliwości zamknięcia na kłódkę
Umieszczone logo	Logo PHOENIX CONTACT
Tryb ładowania	Tryb 3, przypadek C
Standard ładowania	Typ 2

Parametry elektryczne

Sposób przesyłania sygnałów	Modulacja szerokości impulsu
Informacja na temat rodzaju przyłącza	Przyłącze zaciskowe, bez możliwości odłączenia
Kodowanie	220 Ω (między PE a PP)
Rodzaj prądu ładowania	AC 1-fazowy
Moc ładowania	8 kW
Prąd ładowania	32 A

Zestyk mocy

Liczba	3 (L1, N, PE)
Napięcie znamionowe	250 V AC
Prąd znamionowy	32 A

Zestyk sygnałowy

Liczba	2 (CP, PP)
Napięcie znamionowe	30 V AC
Prąd znamionowy	2 A

Wymiary

Wtyk ładowania pojazdu

Szerokość	70 mm
Wysokość	137 mm
Głębokość	215,9 mm

Dane materiału

Kolor (Obudowa)	czarny (9005)
	szary (7042)

	czarny (9005)
	czarny (9005)
	czarny (9005)
Materiał (Wtyk ładowania pojazdu)	Tw. sztucz.
	TPE-U
	Srebrny

Kabel/przewód

Długość przewodów	7 m
Normy/przepisy dot. przewodów	prEN 50620 / DIN EN 50620
Certyfikaty przewodów	VDE
Waga przewodu	maks. 305 kg/km
Typ przewodu	Klasa 5
Rodzaj przewodu	prosty
Budowa przewodu	3 x 6,0 mm² + 1 x 0,5 mm²
Zewnętrzna średnica przewodu	12,8 mm ±0,4 mm
płaszcz zewnętrzny, materiał	TPE-U
Długość zdejmowanej osłony przewodu	70 mm ±5 mm
Oporność linii	≤ 0,0033 Ω/m (w odniesieniu do przewodu zasilania, przy temperaturze otoczenia 20°C)
Promień gięcia	min. 96 mm (7,5x średnica)

Parametry mechaniczne

Dane mechaniczne

Liczba cykli wtykania	> 10000
Siła wcisku	< 100 N
Siła ciągnienia	< 100 N

Warunki środowiskowe i żywotność

Warunki otoczenia

Stopień ochrony Wtyk ładowania pojazdu	IP44 (podłączony, stopień ochrony w stanie gotowym do użytku po podłączeniu wtyku jest zapewniony wyłącznie wtedy, gdy oba elementy złącza są oryginalnymi produktami firmy Phoenix Contact lub są zgodne z odpowiednią normą.)
	IP54
Temperatura otoczenia (praca)	-40 °C ... 50 °C
Temperatura otoczenia (składowanie/transport)	-40 °C ... 80 °C
Wysokość	5000 m (n.p.m.)

Normy i przepisy

Przyłącze według normy

Normatywne ograniczenia dot. długości kabli	UWAGA: Może być konieczny system zarządzania kablami.
	W USA wymagany jest system zarządzania kablami, jeśli długość kabla przekracza 7,5 m (IEC 61851-1).

Normy

Normy/przepisy	IEC 62196-2

Rysunki

Rysunek schematyczny

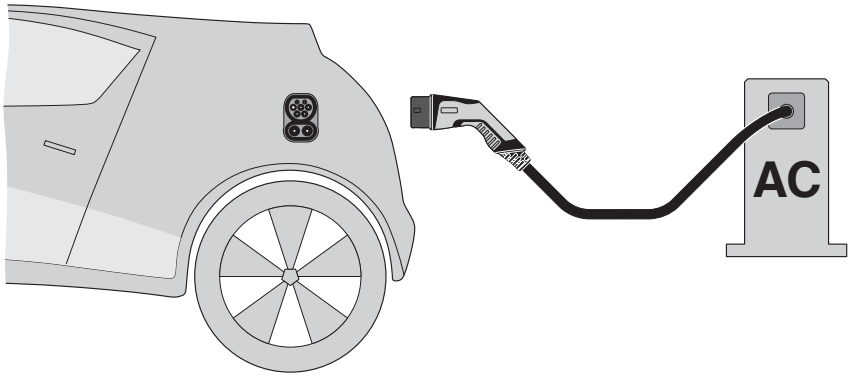

Definicja terminów

Rysunek schematyczny

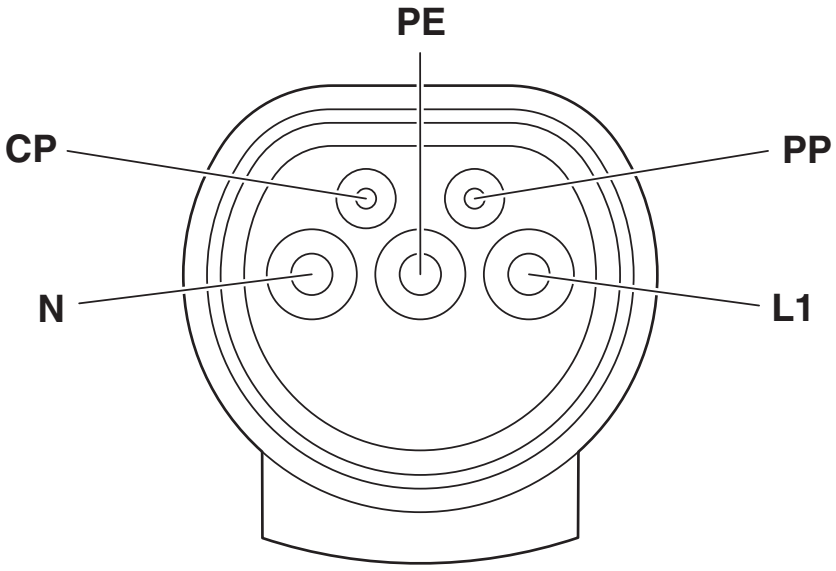

Przyporządkowanie pinów wtyku do ładowania do pojazdów

Rysunek schematyczny

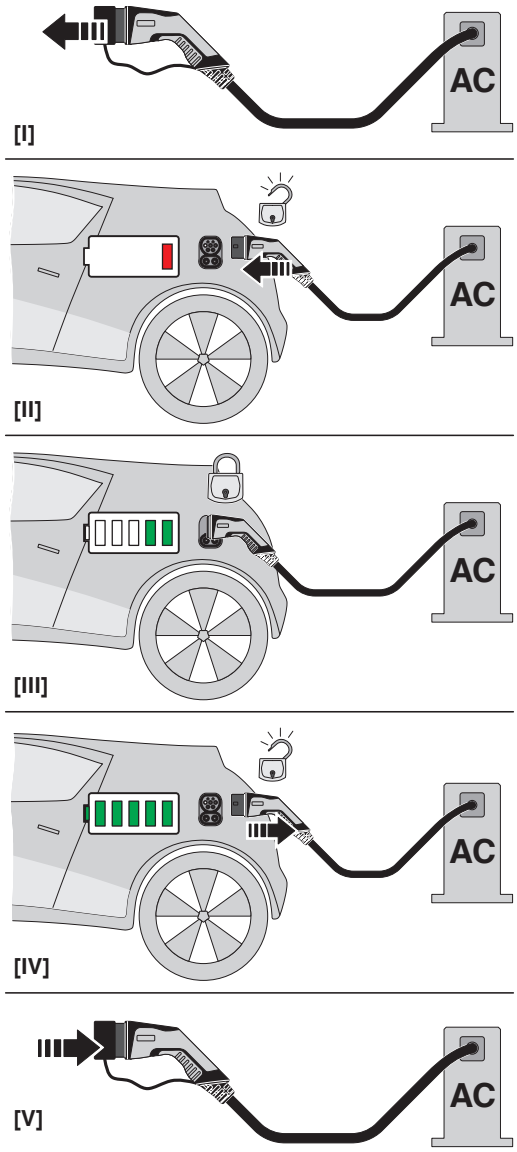

Instrukcja obsługi

EV-T2G3C-1AC32A-7,0M6,0ESBK01 - Kabel ładujący AC

1081401

https://www.phoenixcontact.com/pl/produkty/1081401

Rysunek wymiarowy

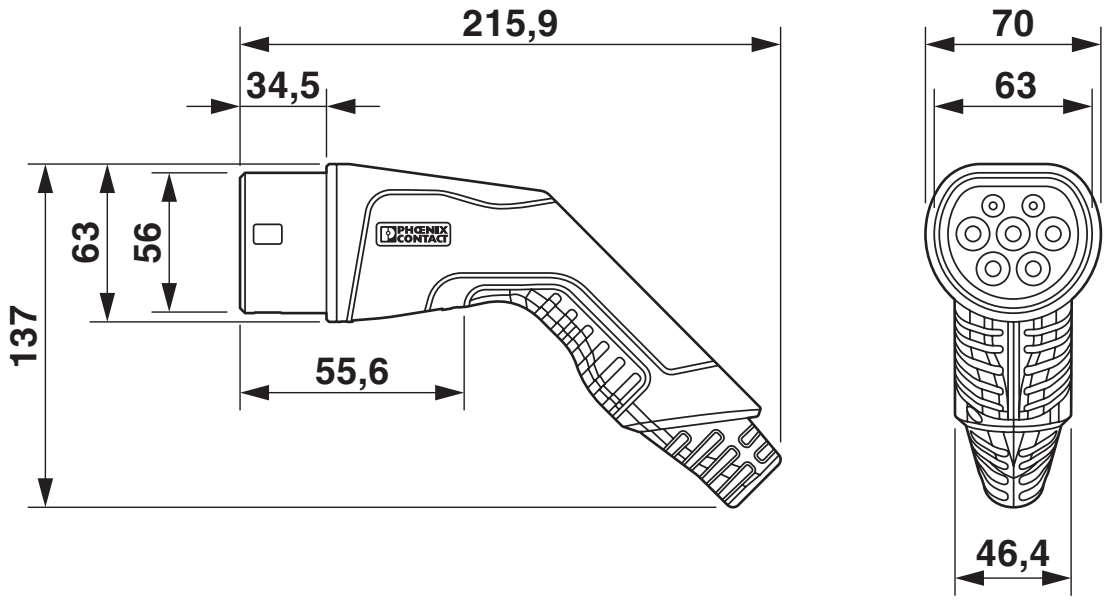

Wtyk ładowania pojazdu podczas przerwy w ładowaniu musi być włożony cały czas do odpowiedniego uchwytu, który zapewnia stopień ochrony min. IP24 wg IEC 61851-1. Do wykonania takiej uchwytu należy wykorzystać wymiary wtyku ładowania pojazdu. Dokładne wymiary można znaleźć również w materiałach do pobrania.

Dopuszczenia

IECEE CB Scheme
ID dopuszczenia: DE1-65898/M1

	Napięcie znamionowe U_N	Prąd znamionowy I_N	Przekrój AWG	Przekrój mm^2
	250 V	32 A	-	-

VDE Zeichengenehmigung
ID dopuszczenia: 40045387

	Napięcie znamionowe U_N	Prąd znamionowy I_N	Przekrój AWG	Przekrój mm^2
	250 V	32 A	-	-

Klasyfikacje

ECLASS

ECLASS-9.0	27144705
ECLASS-10.0.1	27144705
ECLASS-11.0	27144705

ETIM

ETIM 8.0	EC002897

UNSPSC

UNSPSC 21.0	39121500

Environmental Product Compliance

REACh SVHC	Lead 7439-92-1

China RoHS	Okres dla użytkowania zgodnego z przeznaczeniem (EFUP): 10 lat;
	Informacje na temat substancji niebezpiecznych można znaleźć w deklaracji producenta w zakładce „Do pobrania”

EV-T2G3C-1AC32A-7,0M6,0ESBK01 - Kabel ładujący AC

1081401

https://www.phoenixcontact.com/pl/produkty/1081401

Akcesoria

EV-T2AC-PARK - Uchwyt wtyku ładowania

1624148

https://www.phoenixcontact.com/pl/produkty/1624148



CHARX connect, Uchwyt wtyku ładowania, Akcesoria, do wtyku ładowania pojazdu na stacji ładowania (EVSE), Typ 2, IEC 62196-2, Montaż na ściance przedniej, obudowa: czarny, Logo PHOENIX CONTACT

CHARX SEC-1000 - AC sterowanie ładowania

1139034

https://www.phoenixcontact.com/pl/produkty/1139034



CHARX control modular, AC sterowanie ładowania, IEC 61851-1, rodzaj pracy: Stand-Alone, Client, interfejs: CHARX control modular magistrala systemowa, Możliwe do podłączenia urządzenia peryferyjne: Licznik energii, RFID, Wykrywanie prądu różnicowego DC, Montaż na szynie nośnej

1081401

https://www.phoenixcontact.com/pl/produkty/1081401

CHARX SEC-3000 - AC sterowanie ładowania

1139022

https://www.phoenixcontact.com/pl/produkty/1139022



CHARX control modular, AC sterowanie ładowania, z wbudowanym systemem Linux, IEC 61851-1, rodzaj pracy: Stand-Alone, Client, Serwer, interfejs: Ethernet (2x), CHARX control modular magistrala systemowa, MICRO USB typu C, protokół komunikacyjny: OCPP 1.6J, Modbus/TCP, MQTT, Możliwe do podłączenia urządzenia peryferyjne: Licznik energii, RFID, Wykrywanie prądu różnicowego DC, Montaż na szynie nośnej

CHARX SEC-3050 - AC sterowanie ładowania

1139018

https://www.phoenixcontact.com/pl/produkty/1139018



CHARX control modular, AC sterowanie ładowania, z wbudowanym systemem Linux, IEC 61851-1, ISO 15118, rodzaj pracy: Stand-Alone, Client, Serwer, interfejs: Ethernet (2x), CHARX control modular magistrala systemowa, MICRO USB typu C, protokół komunikacyjny: OCPP 1.6J, Modbus/TCP, MQTT, Możliwe do podłączenia urządzenia peryferyjne: Licznik energii, RFID, Wykrywanie prądu różnicowego DC, Montaż na szynie nośnej

EV-T2G3C-1AC32A-7,0M6,0ESBK01 - Kabel ładujący AC

1081401

https://www.phoenixcontact.com/pl/produkty/1081401

CHARX SEC-3100 - AC sterowanie ładowania

1139012

https://www.phoenixcontact.com/pl/produkty/1139012



CHARX control modular, AC sterowanie ładowania, z wbudowanym systemem Linux, IEC 61851-1, rodzaj pracy: Stand-Alone, Client, Serwer, interfejs: Ethernet (2x), Sieć komórkowa (4G/2G), CHARX control modular magistrala systemowa, MICRO USB typu C, protokół komunikacyjny: OCPP 1.6J, Modbus/TCP, MQTT, Możliwe do podłączenia urządzenia peryferyjne: Licznik energii, RFID, Wykrywanie prądu różnicowego DC, Montaż na szynie nośnej

CHARX SEC-3150 - AC sterowanie ładowania

1138965

https://www.phoenixcontact.com/pl/produkty/1138965



CHARX control modular, AC sterowanie ładowania, z wbudowanym systemem Linux, IEC 61851-1, ISO 15118, rodzaj pracy: Stand-Alone, Client, Serwer, interfejs: Ethernet (2x), Sieć komórkowa (4G/2G), CHARX control modular magistrala systemowa, MICRO USB typu C, protokół komunikacyjny: OCPP 1.6J, Modbus/TCP, MQTT, Możliwe do podłączenia urządzenia peryferyjne: Licznik energii, RFID, Wykrywanie prądu różnicowego DC, Montaż na szynie nośnej

EV-T2G3C-1AC32A-7,0M6,0ESBK01 - Kabel ładujący AC

1081401

https://www.phoenixcontact.com/pl/produkty/1081401

EEM-EM357 - Miernik

2908588

https://www.phoenixcontact.com/pl/produkty/2908588



Trójfazowy miernik mocy do pomiaru mocy czynnej z pomiarem bezpośrednim w sieciach do 500 V / 80 A, z wyjściem S0, wejściem cyfrowym i złączem RS-485, certyfikat zgodności z dyrektywą w sprawie przyrządów pomiarowych

EV-CC-AC1-M3-CC-SER-HS - AC sterowanie ładowania

1622459

https://www.phoenixcontact.com/pl/produkty/1622459



Sterownik ładowania EV-CC-AC1-M3-CBC-SER-HS z obudową do montażu na szynie nośnej służy do ładowania pojazdów elektrycznych 3-fazowym prądem przemiennym wg normy IEC 61851-1, tryb 3. Zoptymalizowany dla stacji ładowania dzięki zamontowanej na stałe wtyczce ładowania pojazdów. Wszystkie funkcje ładowania i rozbudowane ustawienia konfiguracji są już zintegrowane.

EV-CC-AC1-M3-CC-SER-PCB - AC sterowanie ładowania

1622460

https://www.phoenixcontact.com/pl/produkty/1622460



Sterownik ładowania EV-CC-AC1-M3-CC-SER-PCB jako PCB do ładowania pojazdów elektrycznych z sieci 3-fazowej prądu przemiennego wg normy IEC 61851-1, mode 3. Zoptymalizowany dla stacji ładowania z zamontowanym na stałe wtykiem ładowania pojazdu. Wszystkie funkcje ładowania i zaawansowane ustawienia konfiguracji są już zintegrowane.

EV-CC-AC1-M3-CC-SER-PCB-XC-25X - AC sterowanie ładowania

1627742

https://www.phoenixcontact.com/pl/produkty/1627742

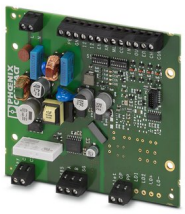

Sterownik ładowania EV-CC-AC1-M3-CC-SER-PCB jako PCB do ładowania pojazdów elektrycznych z sieci 3-fazowej prądu przemiennego wg normy IEC 61851-1, mode 3. Zoptymalizowany dla stacji ładowania z zamontowanym na stałe wtykiem ładowania pojazdu. Wszystkie funkcje ładowania i zaawansowane ustawienia konfiguracji są już zintegrowane.

EV-T2G3C-1AC32A-7,0M6,0ESBK01 - Kabel ładujący AC

1081401

https://www.phoenixcontact.com/pl/produkty/1081401

EV-CC-AC1-M3-CC-SER-PCB-MSTB - AC sterowanie ładowania

1627367

https://www.phoenixcontact.com/pl/produkty/1627367



Sterownik ładowania EV-CC-AC1-M3-CC-SER-PCB-MSTB jako PCB do ładowania pojazdów elektrycznych wg normy IEC 61851-1, mode 3, zoptymalizowany dla stacji ładowania z zamontowanym na stałe wtykiem ładowania pojazdu. Podłączenie poprzez złącze wtykowe do PCB na listwie podstawowej.

EM-CP-PP-ETH - AC sterowanie ładowania

2902802

https://www.phoenixcontact.com/pl/produkty/2902802



EV Charge Control służy do ładowania pojazdów elektrycznych w 3-fazowej sieci prądu przemiennego wg IEC 61851-1 Mode 3. Zintegrowane zostały wszystkie niezbędne funkcje sterowania. Dostępne są dodatkowe funkcje dla różnych aplikacji zasilania.

EV-T2G3C-1AC32A-7,0M6,0ESBK01 - Kabel ładujący AC

1081401

https://www.phoenixcontact.com/pl/produkty/1081401

EV-LABEL-C - Naklejka

1309766

https://www.phoenixcontact.com/pl/produkty/1309766



CHARX connect, Naklejka, Akcesoria, do wtyku ładowania pojazdu AC typ 2, DIN EN 17186

G-INS-M20-M68N-PNES-BK - Dławnica kablowa

1424481

https://www.phoenixcontact.com/pl/produkty/1424481



Dławnica kablowa, materiał przepustu: PA, zewnętrzna średnica kabla 10 mm ... 14 mm, ekranowanie: nie, gwint przyłącza: M20 x 1,5, kolor: głęboka czerń RAL 9005

Phoenix Contact 2023 © - Wszelkie prawa zastrzeżone
https://www.phoenixcontact.com

PHOENIX CONTACT Sp. z o.o.
ul. Bierutowska 57-59, Budynek nr 3/A
51-317 Wrocław
71/ 39 80 410
pxcpl@phoenixcontact.pl