REV./版本	MODIFICATION/变更内容	NAME/人员	DATE/日期
Rev1.10		Yang	2025/11/17

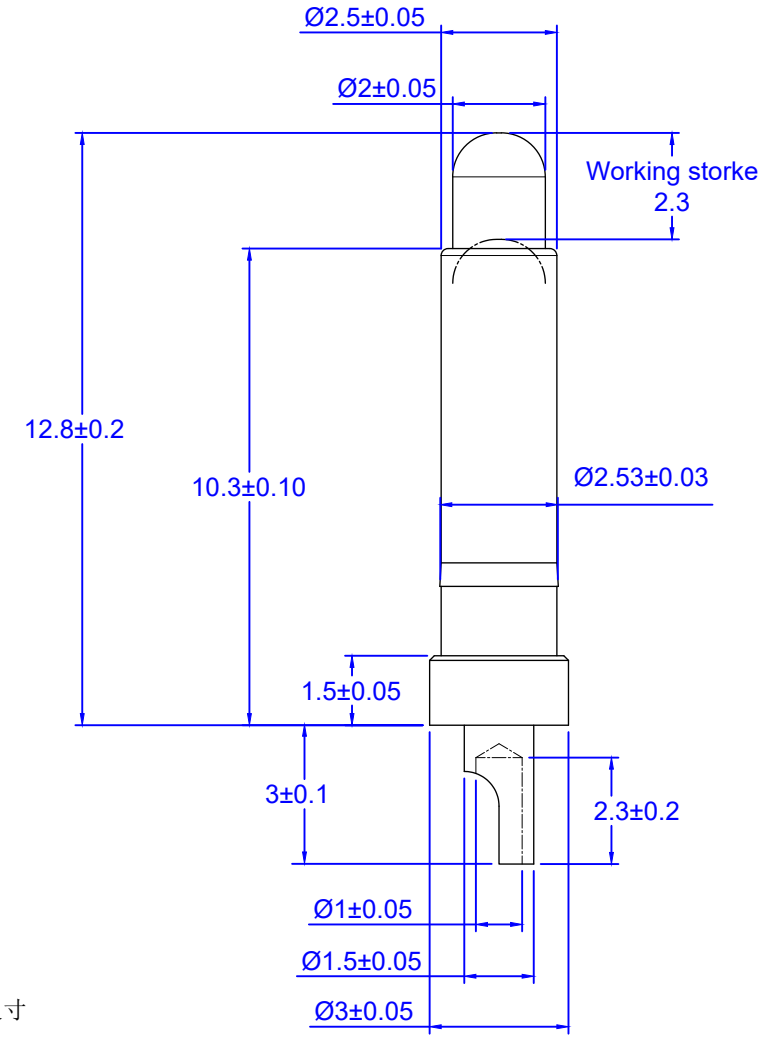

NOTE / 备注：

1.Electrical / 电气性能

1.1 Current Rate / 电流 : 2.0 A

2.Environmental / 环境

2.1 Operating temperature range / 工作温度 :-40℃ ~ 85℃

3.Mechanical / 机械性能

3.1 Spring force / 弹力 : 30 ± 10 gf

3.2 Working stroke / 行程 : 2.3 mm

3.3 Durability / 耐久性 : 10,000 cycles

4.Material / 材料

4.1 Plunger / 针头 : Brass C3604,3u" gold plating

4.2 Barrel / 针管 : Brass C3604, 3u" gold plating

4.3 Spring / 弹簧 : SUS304

检查标准：

1. 尺寸符合图纸标注尺寸
2. 电流测试符合要求
3. 按压后回弹是否良好
4. 表面光亮，无毛刺

深圳市启华科实业有限公司
Shenzhen QH Industrial Co.,Ltd
E-mail / 邮箱: sales@pogopin-connectors.com

Name	14.3mm SMT Pogo pin		Spec	See NOTE
Part No.	101210125		Material	See NOTE
Drawing No.			Surface	See NOTE
View	Drawing	Yang	Date	
	Scale	FiT	Date	
	UOM	mm	FW	003