EV-T2G3PC-1AC32A-4,0M6,0ESBK01 - Kabel ładujący AC

1623507

https://www.phoenixcontact.com/pl/produkty/1623507

Dane zawarte w tym dokumencie PDF zostały wygenerowane z naszego katalogu online. Kompletne dane znajdują się w dokumentacji użytkownika. Obowiązują ogólne warunki użytkowania dla materiałów pobieranych.



CHARX connect comfort, Przenośny kabel ładowania AC, z wtykiem ładowania pojazdu i wtykiem stacji ładowania, do ładowania prądem przemiennym (AC) pojazdów elektrycznych (EV) z gniazdem ładowania pojazdu typu 2, z osłonką, Typ 2, IEC 62196-2, obudowa: czarny, szary, Logo PHOENIX CONTACT, kabel: 4 m, czarny, prosty

Opis produktu

Przenośny kabel ładowania AC, z wtykiem ładowania pojazdu i wtykiem stacji ładowania do ładowania prądem przemiennym (AC) pojazdów elektrycznych (EV) z gniazdem typu 2, kompatybilny z gniazdami stacji ładowania typu 2, na stacjach ładowania Elektromobilność (EVSE)

Korzyści

- Pełna oferta produktów
- Komfortowa obsługa dzięki ergonomicznej konstrukcji, wyróżnionej już trzema nagrodami
- Na zamówienie z indywidualnym logo – z myślą o jednolitym brandingu stacji ładowania
- Brak wnikania wody do kabla dzięki wodoszczelności wzdłużnej
- Zaprojektowane i wyprodukowane zgodnie ze standardem motoryzacyjnym IATF 16949 oraz ISO 9001
- Badania wg standardów motoryzacyjnych LV124, LV214 i LV215-2
- Produkt sprawdzony według wymogów EV Ready 37
- Przód wtyku oznakowany laserem wg DIN EN 17186

Dane handlowe

Numer artykułu	1623507
Jednostka opakowania	1 Szt.
Minimalne zamówienie	1 Szt.
Klucz sprzedaży	XWBAEC
Klucz produktu	XWBAEC
GTIN	4055626177885
Waga jednej sztuki (z opakowaniem)	2,148 g
Waga jednej sztuki (bez opakowania)	2 039 g
Numer taryfy celnej	85444290
Kraj pochodzenia	PL

Dane techniczne

Właściwości produktu

Typ produktu	Kabel ładujący AC
Rodzina produktów	CHARX connect comfort
Zastosowanie	do ładowania prądem przemiennym (AC) pojazdów elektrycznych (EV) z gniazdem ładowania pojazdu typu 2
	kompatybilny z gniazdami typu 2 do montażu na stacji ładowania pojazdów elektrycznych (EVSE)
Wykonanie	Przenośny kabel ładowania AC
	z wtykiem ładowania pojazdu i wtykiem stacji ładowania
Wyposażenie	z osłonką
Rodzaj rygla	Brak możliwości zamknięcia na kłódkę
Umieszczone logo	Logo PHOENIX CONTACT
Tryb ładowania	Tryb 3, przypadek B
Standard ładowania	Typ 2

Parametry elektryczne

Sposób przesyłania sygnałów	Modulacja szerokości impulsu
Informacja na temat rodzaju przyłącza	Przyłącze zaciskowe, bez możliwości odłączenia
Kodowanie	220 Ω (między PE a PP)
Rodzaj prądu ładowania	AC 1-fazowy
Moc ładowania	8 kW
Prąd ładowania	32 A

Zestyk mocy

Liczba	3 (L1, N, PE)
Napięcie znamionowe	250 V AC
Prąd znamionowy	32 A

Zestyk sygnałowy

Liczba	2 (CP, PP)
Napięcie znamionowe	30 V AC
Prąd znamionowy	2 A

Wymiary

Wtyk stacji ładowania

Rysunek wymiarowy	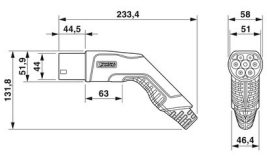 Wtyk do stacji ładowania

Szerokość	58 mm
Wysokość	131,8 mm
Głębokość	233,4 mm

Wtyk ładowania pojazdu

Rysunek wymiarowy	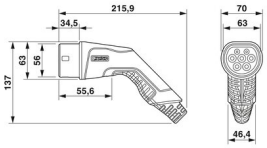 Wtyk ładowania pojazdu
Szerokość	70 mm
Wysokość	137 mm
Głębokość	215,9 mm

Dane materiału

Kolor (Obudowa)	czarny (9005)
	szary (7042)
	czarny (9005)
	czarny (9005)
	czarny (9005)
Materiał (Wtyk ładowania pojazdu)	Tw. sztucz.
	Tw. sztucz.
	TPE-U
	Srebrny

Kabel/przewód

Długość przewodów	4 m
Normy/przepisy dot. przewodów	prEN 50620 / DIN EN 50620
Certyfikaty przewodów	VDE
Waga przewodu	maks. 305 kg/km
Typ przewodu	Klasa 5
Rodzaj przewodu	prosty
Budowa przewodu	3 x 4,0 mm² + 1 x 0,5 mm²
Zewnętrzna średnica przewodu	11,5 mm ±0,3 mm
płaszcz zewnętrzny, materiał	TPE-U
Oporność linii	≤ 0,0033 Ω/m (w odniesieniu do przewodu zasilania, przy temperaturze otoczenia 20°C)
Promień gięcia	min. 96 mm (7,5x średnica)

Parametry mechaniczne

Dane mechaniczne

Liczba cykli wtykania	> 10000
Siła wcisku	< 100 N

Siła ciągnienia	< 100 N

Warunki środowiskowe i żywotność

Warunki otoczenia

Stopień ochrony Wtyk ładowania pojazdu	IP44 (podłączony, stopień ochrony w stanie gotowym do użytku po podłączeniu wtyku jest zapewniony wyłącznie wtedy, gdy oba elementy złącza są oryginalnymi produktami firmy Phoenix Contact lub są zgodne z odpowiednią normą.)
	IP44 (podłączony, stopień ochrony w stanie gotowym do użytku po podłączeniu wtyku jest zapewniony wyłącznie wtedy, gdy oba elementy złącza są oryginalnymi produktami firmy Phoenix Contact lub są zgodne z odpowiednią normą.)
	IP54
Temperatura otoczenia (praca)	-40 °C ... 50 °C
Temperatura otoczenia (składowanie/transport)	-40 °C ... 80 °C
Wysokość	5000 m (n.p.m.)

Normy i przepisy

Normy

Normy/przepisy	IEC 62196-2

Rysunki

Rysunek wymiarowy

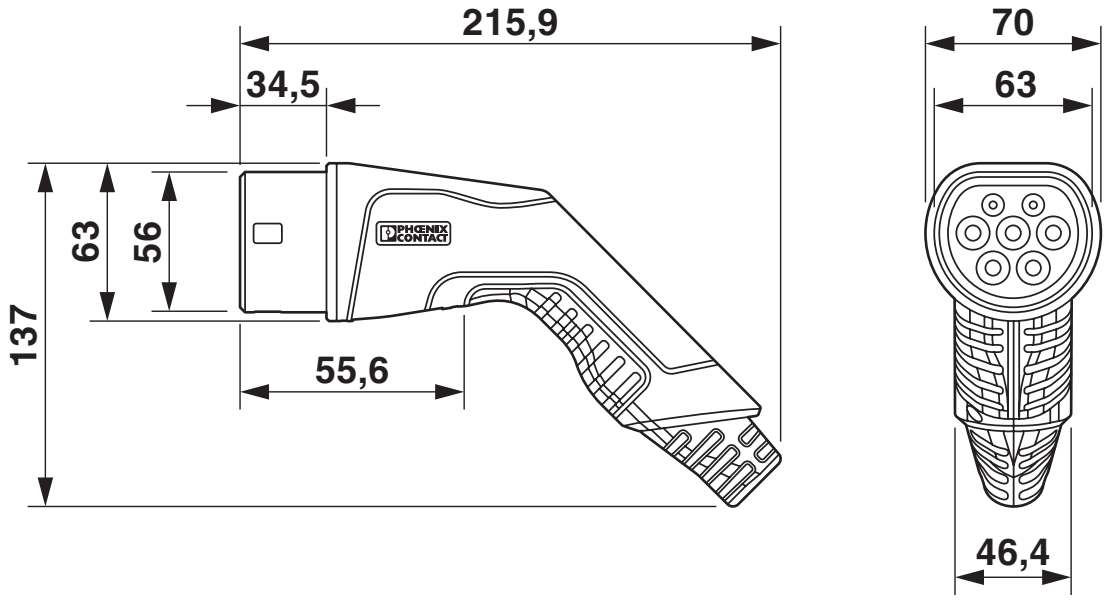

Wtyk ładowania pojazdu

Rysunek wymiarowy

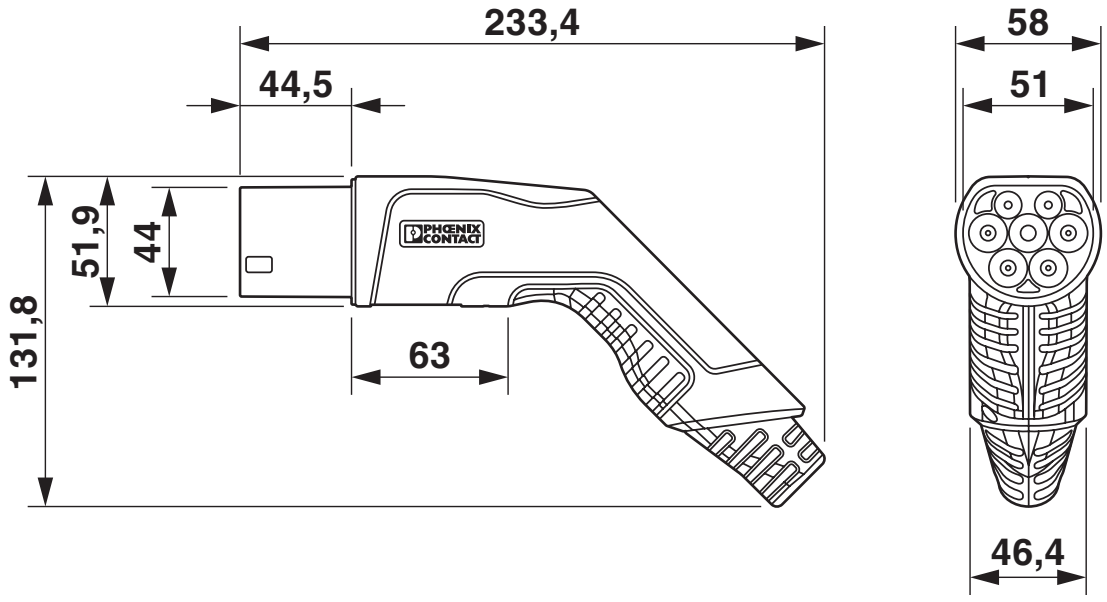

Wtyk do stacji ładowania

Rysunek schematyczny

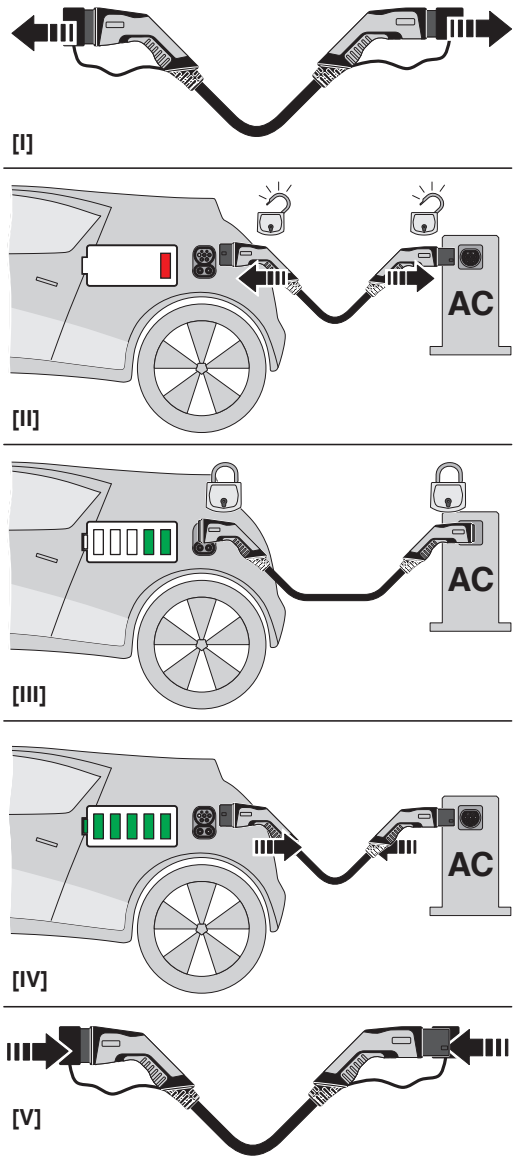

Instrukcja obsługi

Rysunek schematyczny

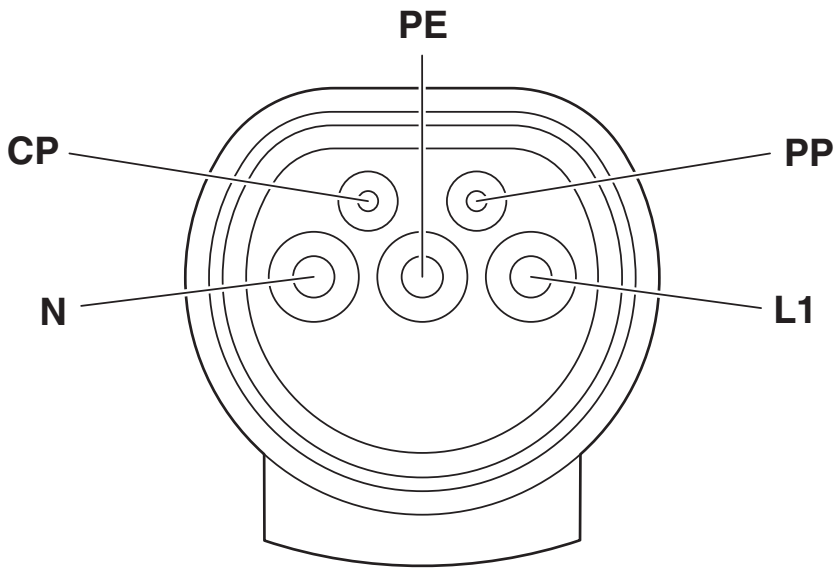

Przyporządkowanie pinów wtyku do ładowania do pojazdów

rysunek złączy

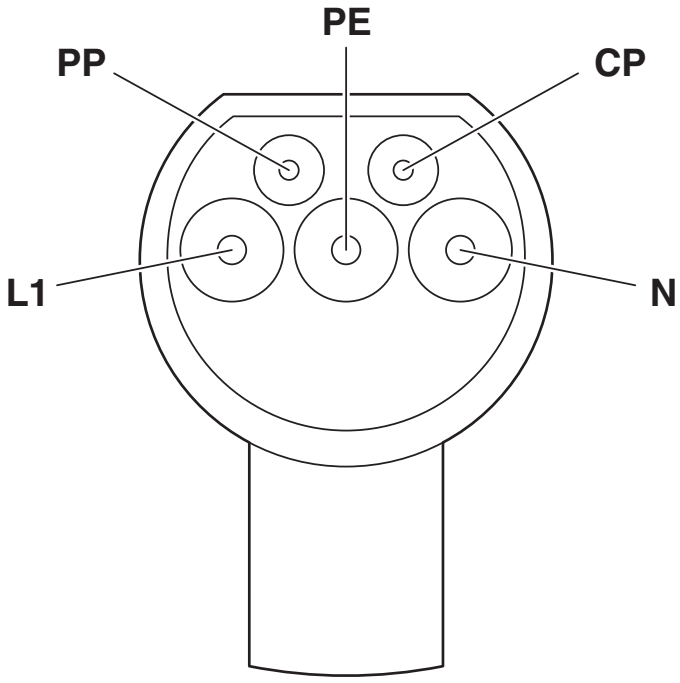

Przyporządkowanie pinów infrastrukturalnego wtyku ładowania

EV-T2G3PC-1AC32A-4,0M6,0ESBK01 - Kabel ładujący AC

1623507

https://www.phoenixcontact.com/pl/produkty/1623507

Rysunek schematyczny

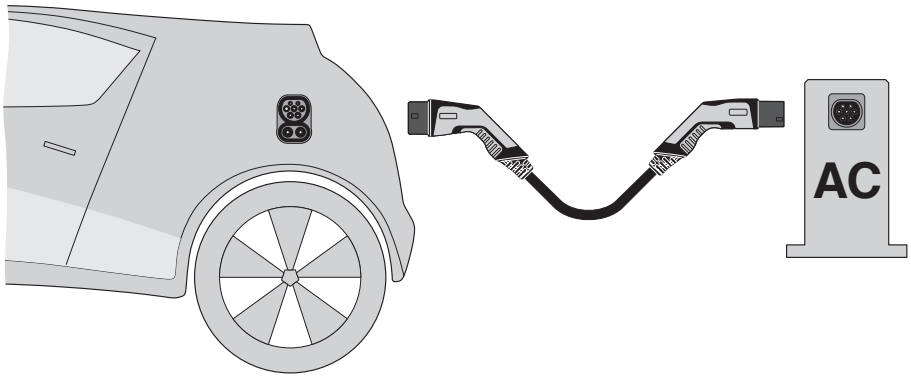

Definicja terminów

Dopuszczenia

IECEE CB Scheme
ID dopuszczenia: DE1-65890

	Napięcie znamionowe U_N	Prąd znamionowy I_N	Przekrój AWG	Przekrój mm^2
	250 V	32 A	-	-

VDE Zeichengenehmigung
ID dopuszczenia: 40045394

	Napięcie znamionowe U_N	Prąd znamionowy I_N	Przekrój AWG	Przekrój mm^2
	250 V	32 A	-	-

Klasyfikacje

ECLASS

ECLASS-9.0	27144705
ECLASS-10.0.1	27144705
ECLASS-11.0	27144705

ETIM

ETIM 8.0	EC002897

UNSPSC

UNSPSC 21.0	39121500

Environmental Product Compliance

REACh SVHC	Lead 7439-92-1

China RoHS	Okres dla użytkowania zgodnego z przeznaczeniem (EFUP): 10 lat;
	Informacje na temat substancji niebezpiecznych można znaleźć w deklaracji producenta w zakładce „Do pobrania”

EV-T2G3PC-1AC32A-4,0M6,0ESBK01 - Kabel ładujący AC

1623507

https://www.phoenixcontact.com/pl/produkty/1623507

Akcesoria

EV-T2AC-PARK - Uchwyt wtyku ładowania

1624148

https://www.phoenixcontact.com/pl/produkty/1624148



CHARX connect, Uchwyt wtyku ładowania, Akcesoria, do wtyku ładowania pojazdu na stacji ładowania (EVSE), Typ 2, IEC 62196-2, Montaż na ściance przedniej, obudowa: czarny, Logo PHOENIX CONTACT

EV-T2M3SO12-3P-P-SET - Infrastrukturalne gniazda ładowania

1164422

https://www.phoenixcontact.com/pl/produkty/1164422



CHARX connect modular, Infrastrukturalne gniazda ładowania, Premium, z klapką ochronną, z czujnikiem temperatury, z wskaźnikiem statusu LED w ramce klapki ochronnej, do ładowania pojazdów elektrycznych (EV) prądem przemiennym (AC), Typ 2, IEC 62196-2, 32 A / 480 V (AC), bez pojedynczych przewodów, siłownik blokady: 12 V, 3-pinowa, Montaż na tylnej ściance, Gwint M5, obudowa: czarny, Logo PHOENIX CONTACT

EV-T2M3SO12-4P-P-SET - Infrastrukturalne gniazda ładowania

1164423

https://www.phoenixcontact.com/pl/produkty/1164423



CHARX connect modular, Infrastrukturalne gniazda ładowania, Premium, z klapką ochronną, z czujnikiem temperatury, z wskaźnikiem statusu LED w ramce klapki ochronnej, do ładowania pojazdów elektrycznych (EV) prądem przemiennym (AC), Typ 2, IEC 62196-2, 32 A / 480 V (AC), bez pojedynczych przewodów, siłownik blokady: 12 V, 4-pinowe, Montaż na tylnej ściance, Gwint M5, obudowa: czarny, Logo PHOENIX CONTACT

EV-T2M3SO12-3P-BL-SET - Infrastrukturalne gniazda ładowania

1268358

https://www.phoenixcontact.com/pl/produkty/1268358



CHARX connect modular, Infrastrukturalne gniazda ładowania, Basic, z klapką ochronną, z wskaźnikiem statusu LED w ramce klapki ochronnej, do ładowania pojazdów elektrycznych (EV) prądem przemiennym (AC), Typ 2, IEC 62196-2, 32 A / 480 V (AC), bez pojedynczych przewodów, siłownik blokady: 12 V, 3-pinowa, Montaż na tylnej ściance, Gwint M5, obudowa: czarny, Logo PHOENIX CONTACT

EV-T2G3PC-1AC32A-4,0M6,0ESBK01 - Kabel ładujący AC

1623507

https://www.phoenixcontact.com/pl/produkty/1623507

EV-T2M3SO12-4P-BL-SET - Infrastrukturalne gniazda ładowania

1268355

https://www.phoenixcontact.com/pl/produkty/1268355



CHARX connect modular, Infrastrukturalne gniazda ładowania, Basic, z klapką ochronną, z wskaźnikiem statusu LED w ramce klapki ochronnej, do ładowania pojazdów elektrycznych (EV) prądem przemiennym (AC), Typ 2, IEC 62196-2, 32 A / 480 V (AC), bez pojedynczych przewodów, siłownik blokady: 12 V, 4-pinowe, Montaż na tylnej ściance, Gwint M5, obudowa: czarny, Logo PHOENIX CONTACT

EV-T2M3SO12-3P-B-SET - Infrastrukturalne gniazda ładowania

1164420

https://www.phoenixcontact.com/pl/produkty/1164420



CHARX connect modular, Infrastrukturalne gniazda ładowania, Basic, z klapką ochronną, do ładowania pojazdów elektrycznych (EV) prądem przemiennym (AC), Typ 2, IEC 62196-2, 32 A / 480 V (AC), bez pojedynczych przewodów, siłownik blokady: 12 V, 3-pinowa, Montaż na tylnej ściance, Gwint M5, obudowa: czarny, Logo PHOENIX CONTACT

EV-T2G3PC-1AC32A-4,0M6,0ESBK01 - Kabel ładujący AC

1623507

https://www.phoenixcontact.com/pl/produkty/1623507

EV-T2M3SO12-4P-B-SET - Infrastrukturalne gniazda ładowania

1164417

https://www.phoenixcontact.com/pl/produkty/1164417



CHARX connect modular, Infrastrukturalne gniazda ładowania, Basic, z klapką ochronną, do ładowania pojazdów elektrycznych (EV) prądem przemiennym (AC), Typ 2, IEC 62196-2, 32 A / 480 V (AC), bez pojedynczych przewodów, siłownik blokady: 12 V, 4-pinowe, Montaż na tylnej ściance, Gwint M5, obudowa: czarny, Logo PHOENIX CONTACT

EV-LABEL-C - Naklejka

1309766

https://www.phoenixcontact.com/pl/produkty/1309766

CHARX connect, Naklejka, Akcesoria, do wtyku ładowania pojazdu AC typ 2, DIN EN 17186



EV-T2G3PC-1AC32A-4,0M6,0ESBK01 - Kabel ładujący AC

1623507

https://www.phoenixcontact.com/pl/produkty/1623507

EV-LABEL-C-SO - Naklejka

1315521

https://www.phoenixcontact.com/pl/produkty/1315521

CHARX connect, Naklejka, Akcesoria, do wtyku stacji ładowania AC typ 2, DIN EN 17186



Phoenix Contact 2023 © - Wszelkie prawa zastrzeżone
https://www.phoenixcontact.com

PHOENIX CONTACT Sp. z o.o.
ul. Bierutowska 57-59, Budynek nr 3/A
51-317 Wrocław
71/ 39 80 410
pxcpl@phoenixcontact.pl