Bellows suction cups (round)

SFB1 40 HT1-60 G1/4-AG

Część nr..:10.01.06.04423

https://www.schmalz.com/10.01.06.04423

Strona główna > Technologia podciśnienia w automatyce > Komponenty podciśnieniowe > Przyssawki podciśnieniowe > Przyssawki dla przemysłu elektronicznego > Suction Cups SFF / SFB1 > SFB1 40 HT1-60 G1/4-AG

Bellows suction cup (round) for very uneven workpieces flexible workpieces



- Size: 40
- Suction cup material: High temp material HT1
- Material hardness [Shore A]: 60 Shore A
- Number of folds: 1,5

Dane projektowe

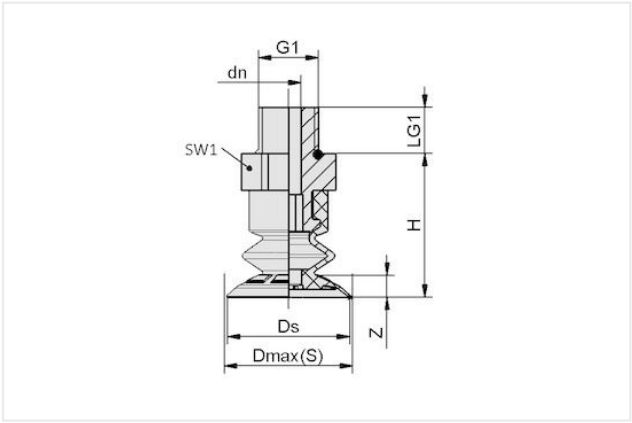

Atrybut	Wartość
G1	G1/4"-M
Dmax(S)	42 mm
Ds	40 mm
d2	13,70 mm
dn	4,10 mm
LG1	10 mm
H	35,70 mm
SW1	17 mm
Z (Stroke)	10 mm

Dane techniczne

Atrybut	Wartość
Size	40
Suction cup material	High temp material HT1
Suction force (-600mbar)	8,80 N
Product family	SFB1
Volume	7,50 cm^3
Number of folds	1,50
Material hardness [Shore A]	60 Shore A

Kontakt z firmą Schmalz
Schmalz Sp.z.o.o. | ul. Fabianowska 131/A1, 62-052 Komorniki, Poland | +48 61 628 67 70 | schmalz@schmalz.pl

Bellows suction cups (round)

SFB1 40 HT1-60 G1/4-AG

Część nr..:10.01.06.04423

https://www.schmalz.com/10.01.06.04423

Części zamienne



SFB1 40 HT1-60 SC050

Część nr..:10.01.06.04384

Size: 40
Suction cup material: High temp material HT1
Material hardness [Shore A]: 60 Shore A
Number of folds: 1,5



SC 050 G1/4-AG SW410

Część nr..:10.01.06.04347

Connection geometry: 050
Vacuum connection: G1/4"-M
Fitting length: 7,2 mm
Nominal diameter dn: 4,1 mm