E37613

Osłona procesowa do czujników temperatury

THERMOWELL, D6/ 6mm/L=100

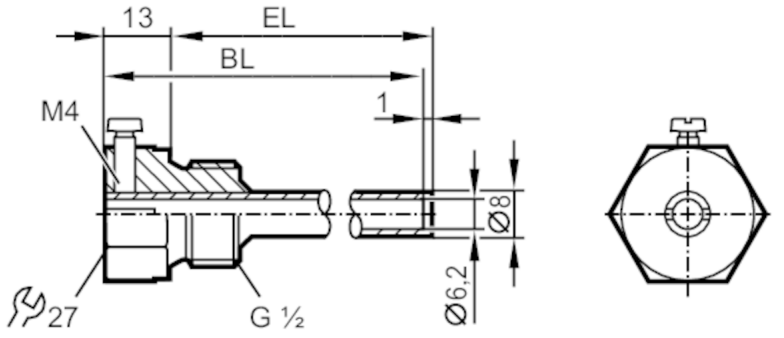

Aplikacja		
Wykonanie		do czujników temperatury EL = 100 mm
Wytrzymałość na ciśnienie	[bar]	100
Wytrzymałość na ciśnienie	[MPa]	10
Uwaga dot. przeciążalności		< 250 °C
Dane mechaniczne		
Waga	[g]	107,8
Materiał		stal nierdzewna (1.4571/316Ti)
Podłączenie czujnika		Ø 6 mm
Przyłącze procesowe		G 1/2
Długość instalacyjna EL	[mm]	83
Głębokość BL	[mm]	95
Uwagi		
Sztuk w opakowaniu		1 szt.