E20869

Zestaw montażowy do czujników do pozycjonowania

SYSTEM COMPONENT M18 BOLT

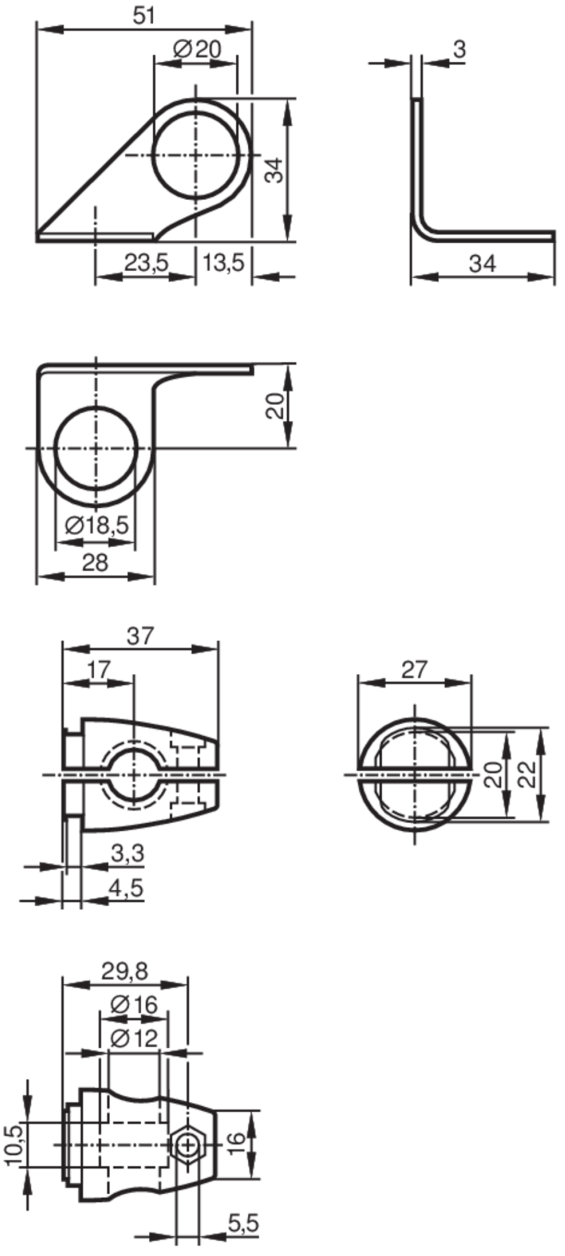

Aplikacja		
Wykonanie		Zacisk montażowy
Dane mechaniczne		
Waga	[g]	187,5
Typ montażu		powierzchnia; (M10)
Wymiary	[mm]	Ø 18,5
Materiał		mocowanie: stal nierdzewna (1.4571/316Ti); Zacisk: stal nierdzewna (1.4408)
Akcesoria		
Dostarczane elementy		Śruba montażowa: 1 x M10 x 55
Uwagi		
Sztuk w opakowaniu		1 szt.