RST Guard Audio

D1 C1 C2

Ogranicznik przepięć do ochrony analogowych obwodów audio. Może być stosowany także do ochrony obwodów o dużym napięciu znamionowym do 150 V, zapewniając ochronę dokładną między żyłami.

ZDJĘCIE / SCHEMAT UKŁADU



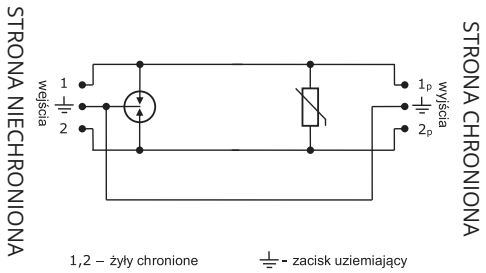

ZALETY:

- przebadane zgodnie z PN-EN 61643-21
- ochrona żyła-żyła za pomocą warystora
- wysoka odporność udarowa:
  I_{max} = 20 kA 8/20 µs
  I_{imp} = 3,5 kA 10/350 µs
- testowane według kategorii D1, C1, C2
- do zastosowań na granicach stref LPZ 0 / LPZ 1 i wyższych

PARAMETRY TECHNICZNE				RST Guard Audio
Kategoria testowania wg PN-EN 61643-21				D1/C1/C2
Napięcie znamionowe			U_n	110 V
Maksymalne napięcie trwałej pracy dc			U_c	150 V=
Maksymalne napięcie trwałej pracy ac			U_c	110 V~
Prąd znamionowy			I_N	6 A
C1: znamionowy prąd wyładowczy (8/20 µs)/żyła			I_n	0,5 kA
C2: znamionowy prąd wyładowczy (8/20 µs)/żyła			I_n	5 kA
C2: maksymalny prąd wyładowczy (8/20 µs)			I_{max}	20 kA
D1: maksymalny prąd piorunowy (10/350 µs)			I_{imp}	3,5 kA
Napięciowy poziom ochrony	żyła - żyła	przy I_n C1	U_p	350 V
	żyła - ziemia			450 V
	żyła - żyła	przy I_n C2		700 V
	żyła - ziemia			800 V
Częstotliwość graniczna 3 dB			f_{3dB}	1300 kHz
Rezystancja szeregowa na linię			R_{DC}	-
Prąd upływu przy U_c			I_L	< 10 µA
Zakres temperatur pracy			T	-40 ... +80°C
Przekrój przewodów			s	0,2 - 4 mm²
Materiał obudowy/Klasa palności wg UL 94				ABS V0
Stopień ochrony			IP	IP 20
Wymiary obudowy				17,5 x 90 x 56,4 mm
Montaż				szyna 35 mm
Numer katalogowy				**107 150**

PRZYKŁAD ZASTOSOWANIA

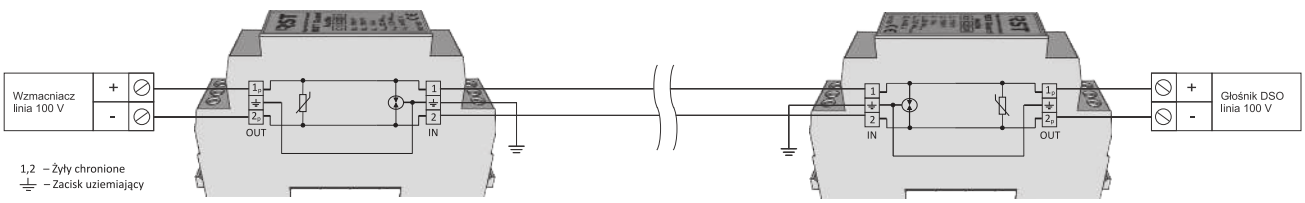

06-08-2024

RST Sp. z o.o. · 15-113 Białystok · ul. Gen. W. Andersa 40a · Polska · tel. +48 85 307 00 85 · e-mail: rst@rst.pl · **www.rst.pl**

Copyright© RST Sp. z o.o. Producent zastrzega prawo do wprowadzania zmian technicznych bez powiadamiania. Grafiki są ilustracjami przykładowymi i nie są wiążące.

MONTAŻ

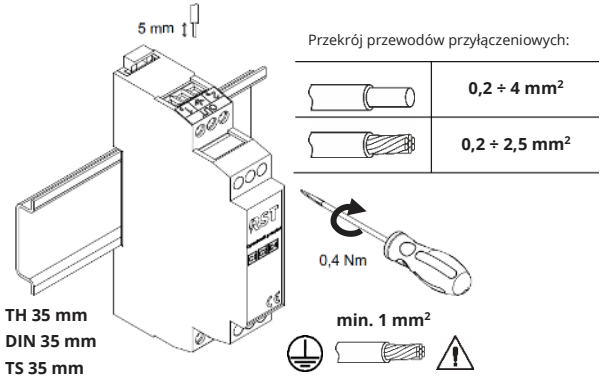

Ogranicznik przeznaczony do zastosowań wewnętrznych. Do zastosowań zewnętrznych w dodatkowej obudowie dostosowanej do warunków środowiskowych.

SCHEMAT

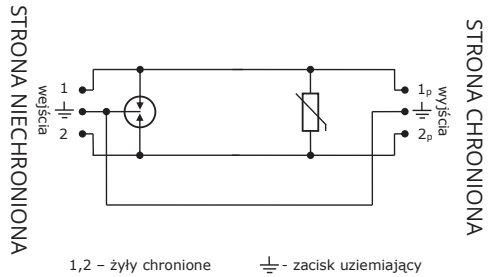

WYMIARY

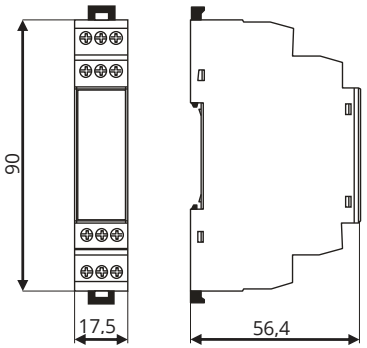

ZASADY PRAWIDŁOWEJ INSTALACJI SPD

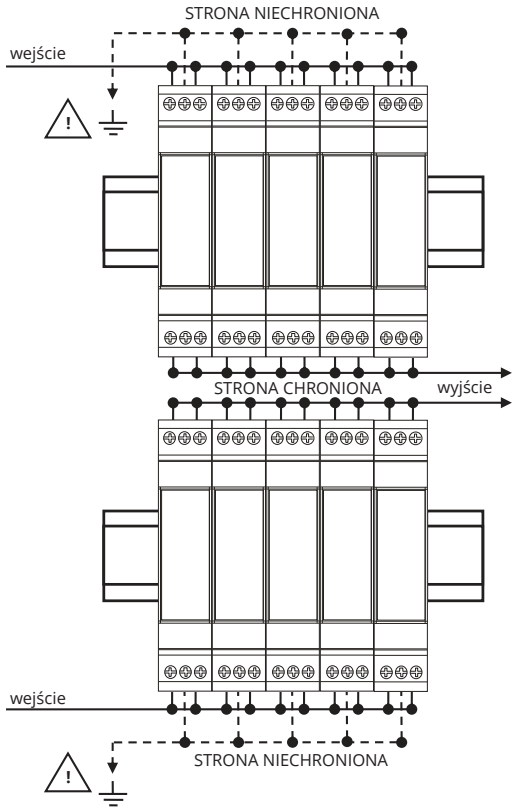

1. Do zacisków wejściowych należy przyłączyć przewody poddawane ochronie, a do zacisków wyjściowych przewody od strony chronionej instalacji.
2. Dla prawidłowego funkcjonowania ogranicznik należy uziemić do najbliższego punktu uziemiającego/wyrównawczego.
3. Przewody chronione należy prowadzić w taki sposób aby nie były układane równolegle i nie krzyżowały się z przewodami niechronionymi.
4. Wszystkie przewody doprowadzane do poddawanego ochronie urządzenia lub do strefy chronionej powinny być konsekwentnie zabezpieczone przed przepięciami.
5.Ograniczniki przepięć powinny być instalowane w możliwie jak najmniejszej odległości od chronionych urządzeń.
6.Ograniczniki przepięć i urządzenia chronione powinny być przyłączone do tego samego punktu wyrównawczego.

INSTRUKCJA BEZPIECZEŃSTWA

Do przyłączenia i montażu urządzenia upoważnieni są wyłącznie fachowcy elektrycy posiadający niezbędną wiedzę i uprawnienia. Obowiązkiem jest przestrzeganie przepisów krajowych i bezpieczeństwa pracy (PN-IEC 60364-1:2010). Przed przystąpieniem do montażu należy urządzenie skontrolować pod względem ewentualnych uszkodzeń zewnętrznych lub innych usterek. Eksploatacja urządzenia dozwolona jest wyłącznie z uwzględnieniem warunków i parametrów zawartych w niniejszej instrukcji. Obciążenia przekraczające wartości podane w instrukcji mogą spowodować uszkodzenie samego urządzenia ochrony przed przepięciami jak i przyłączonych układów elektrycznych. Manipulacja i zmiany przeprowadzone w urządzeniu grożą utratą praw gwarancji.

Zacisk uziemiający (⏚) ogranicznika należy przyłączyć do istniejącej szyny uziemiającej, instalacji wyrównania potencjałów lub przewodu PE instalacji elektrycznej, a w przypadku ich braku, należy bezwzględnie doprowadzić oddzielny przewód uziemiający.

Uszkodzenie ogranicznika może powodować trwałe zwarcie doziemne i/lub przerwę w zasilaniu/transmisji. W takim wypadku należy wymienić uszkodzony element na nowy o takim samym symbolu.

Zaleca się przegląd układu – zwłaszcza sprawdzenie połączeń – co rok przed sezonem burzowym i każdorazowo podczas konserwacji systemu.

NORMY

Urządzenie przebadane zgodnie z **PN-EN 61643-21** Niskonapięciowe urządzenia ograniczające przepięcia -- Część 21: Urządzenia do ograniczania przepięć w sieciach telekomunikacyjnych i sygnalizacyjnych -- Wymagania eksploatacyjne i metody badań.

PRODUCENT

Wyprodukowano w Polsce.

www.rst.pl

RST sp. z o.o.
ul. Gen. W. Andersa 40a
15-113 Białystok
+48 85 307 00 85
rst@rst.pl
NIP 542-327-83-89