Trzpienie ustalające mini ze stali nierdzewnej

Bez blokady lub z blokadą w pozycji odwiedzionej



SPECYFIKACJA

Wykonania

- Typ **B**: bez blokady, gałka z tworzywa
- Typ **BN**: bez blokady, gałka ze stali nierdzewnej
- Typ **C**: z blokadą po odwiedzeniu, gałka z tworzywa
- Typ **CN**: z blokadą po odwiedzeniu, gałka ze stali nierdzewnej

Korpus/Trzpień
Stal nierdzewna AISI 303

Sprężyna
Stal nierdzewna AISI 301

Wersja z gałką z tworzywa

Gałka typ B oraz C

- Technopolimer na bazie poliamidu (PA)
- Kolor czarny, wykończony na mat
- Niedemontowalna

Wersja z gałką ze stali nierdzewnej

Gałka typ BN oraz CN

- Stal nierdzewna AISI CF-8
- Powierzchnia matowa, piaskowana
- Niedemontowalna

INFORMACJE

Trzpienie ustalające mini GN 822.7 wyróżniają się dzięki swoim małym gabarytom.
Oparte na koncepcji GN 822 (patrz strona 780) są alternatywą cenową dla trzpieni GN 607 (patrz strona 769)/GN 607.1 (patrz strona 770) o odpowiednich rozmiarach. Aby zamontować, najpierw wkręcamy trzpień trzymając za gałkę. Następnie, po odciągnięciu gałki, odsłaniamy sześciokątny korpus, który może być łatwo dokręcony za pomocą klucza płaskiego.
Typ C oraz CN z blokadą w pozycji odwiedzionej, aby zablokować należy odciągnąć gałkę i obrócić o 30°. Specjalne nacięcia zapobiegają przypadkowemu odblokowaniu trzpienia.
- Gama trzpieni ustalających (patrz strona 738)

AKCESORIA

Tuleje dystansowe GN 609.5 (patrz strona 810) oraz płaskie przeciwnakrętki GN 909.5 (patrz strona 809) zamawiane oddzielnie

DANE TECHNICZNE

- Właściwości stali nierdzewnej (patrz strona A26)
- Właściwości tworzyw (patrz strona A2)
- ISO-Podstawowe tolerancje (patrz strona A21)
- Informacja o dopuszczalnym obciążeniu (patrz strona A42)

NA ŻYCZENIE

- Z czerwoną gałką

Wzory ELESA i GANTER - wszelkie prawa zastrzeżone.
Powielanie naszych rysunków zawsze z podaniem źródła pochodzenia.

GN 822.7

Trzpienie ustalające mini ze stali nierdzewnej

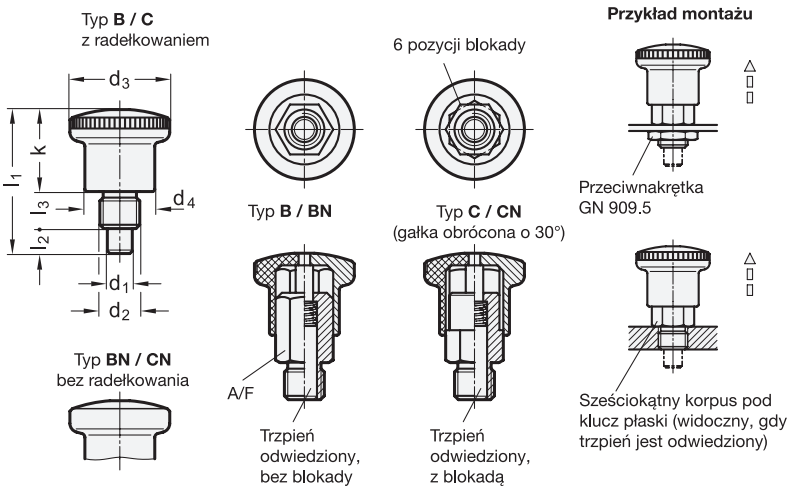

*Uzupełnić oznaczenie trzpieni ustalających o wykonanie (B, BN, C lub CN)

B bez blokady, gałka z tworzywa
BN bez blokady, gałka ze stali nierdzewnej
C z blokadą po odwiedzeniu, gałka z tworzywa
CN z blokadą po odwiedzeniu, gałka ze stali nierdzewnej

GN 822.7 **STAINLESS STEEL**

Oznaczenie	d1 Otwór +0.03/+0.08 Trzpień h9	d2	d3	d4	l1	l2 min.	l3	k	A/F	Nacisk sprężyny w N ≈ początkowy	Nacisk sprężyny w N ≈ końcowy	⚖
GN 822.7-4-M8-*	4	M 8	21	15	27.5	5	6	16.5	10	4	12	14
GN 822.7-4-M8x1-*	4	M 8 x 1	21	15	27.5	5	6	16.5	10	4	12	15
GN 822.7-5-M10-*	5	M 10	25	18	34	6	8	20	12	6	16	25
GN 822.7-5-M10x1-*	5	M 10 x 1	25	18	34	6	8	20	12	6	16	25
GN 822.7-6-M10-*	6	M 10	25	18	34	6	8	20	12	6	16	26
GN 822.7-6-M10x1-*	6	M 10 x 1	25	18	34	6	8	23.5	12	6	16	26
GN 822.7-6-M12-*	6	M 12	28	20	40.5	7	10	23.5	14	10	23	40
GN 822.7-6-M12x1,5-*	6	M 12 x 1.5	28	20	40.5	7	10	23.5	14	10	23	40
GN 822.7-7-M12-*	7	M 12	28	20	40.5	7	10	23.5	14	10	23	41
GN 822.7-7-M12x1,5-*	7	M 12 x 1.5	28	20	40.5	7	10	23.5	14	10	23	41
GN 822.7-8-M16-*	8	M 16	33	23	47.5	10	12	25.5	17	11	35	67
GN 822.7-8-M16x1,5-*	8	M 16 x 1.5	33	23	47.5	10	12	25.5	17	11	35	67
GN 822.7-10-M16-*	10	M 16	33	23	47.5	10	12	25.5	17	11	35	68
GN 822.7-10-M16x1,5-*	10	M 16 x 1.5	33	23	47.5	10	12	25.5	17	11	35	70

Waga dla typu B

Wzory ELESA i GANTER - wszelkie prawa zastrzeżone.
Powielanie naszych rysunków zawsze z podaniem źródła pochodzenia.