THIS DRAWING IS UNPUBLISHED.
VERTRAULICHE UNVEROEFFENTLICHTE ZEICHNUNG
© COPYRIGHT 1997 BY AMP INCORPORATED. ALL RIGHTS RESERVED.
ALLE RECHTE VORBEHALTEN

RELEASED FOR PUBLICATION ,1997
FREI FUER VEROEFFENTLICHUNG

MATED WITH:
PASSEND ZU:
HA.3

LOC	DIST
AI	-

PROJEKT NR.: –

REVISIONS
AENDERUNGEN

P	LTR	DESCRIPTION BESCHREIBUNG	DATE	DWN	APVD
	A3	PN 0-3 ist neu EGD0-0036-03 new PN	04.08.03	BR	SR

Notes:

1. Material: zink diecast
2. Finish: hammer scales varnish or powder coated corrosion protection

Bemerkungen:

1. Material: Zink-Druckguß Legierung
2. Oberfläche: Hammerschlaglack oder Pulverbeschichtung Korrosionsgeschützt

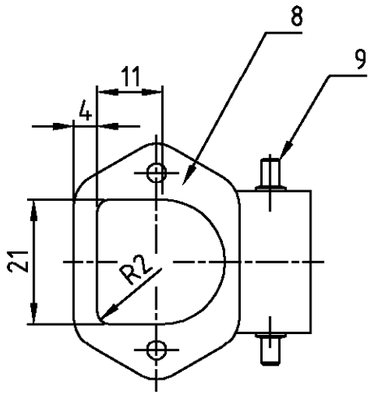

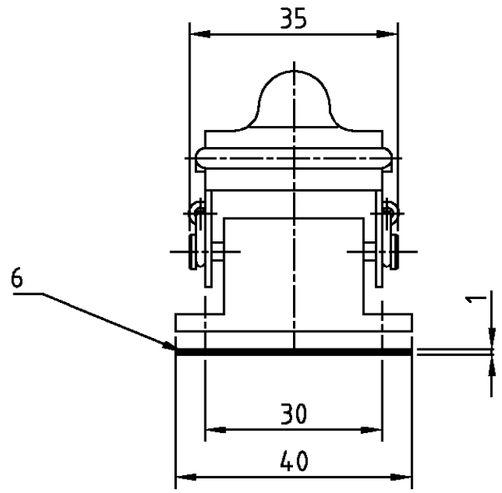

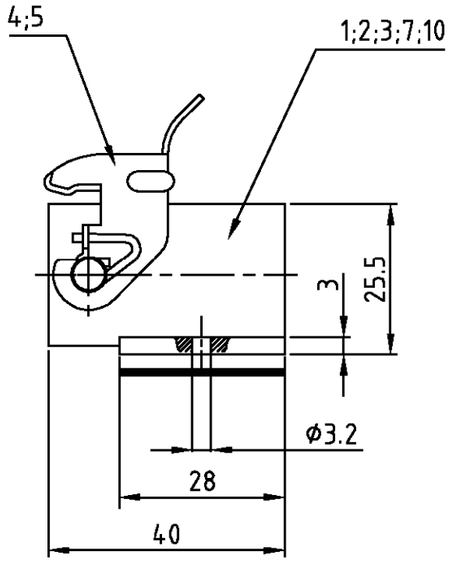

Montageausschnitt
Panel cut-out

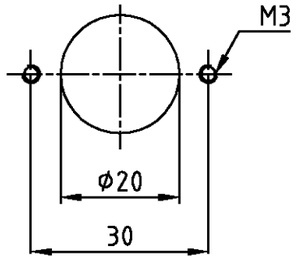

Montageausschnitt
nur für PN 7-2

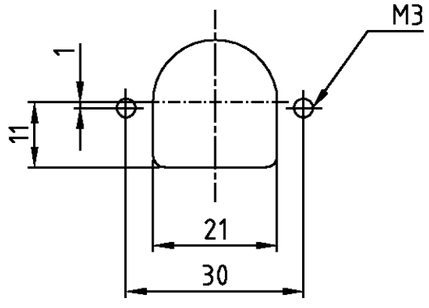

0-3	0-1	7-2	8-2	6-2	2-2	1-2	DESCRIPTION / BENENNUNG	MATERIAL (1)	SURFACE / OBERFLÄCHE (2)	COLOR / FARBE (2)	ITEM NO. POS.	REMARKS / BEMERKUNGEN
1							Anbaugehäuse HA-K/base housing	Zink/zinc diecast	gelb chromatiert	unlackiert/without varnish	10	
		2					Bügelbolzen/clip bolt	Stahl/steel		blau/blue	9	
		1					Anbaugehäuse HA/base housing	Zink/zinc diecast		grau/grey	8	
			1				Anbaugehäuse HA-K/base housing	Zink/zinc diecast		alufarbig	7	
1	1	1	1	1	1	1	Flanschdichtung/flanged seal	Neoprene		schwarz/black	6	
1	1		1		1		LB-Bügel/side clip	V2A/stainless steel	blank/even		5	
				1		1	LB-Bügel/side clip	Stahl/steel	Verzinkt/zink plated	blau/blue	4	
	1			1			Anbaugehäuse HA/base housing			unlackiert/without varnish	3	
					1		Anbaugehäuse HA-K/base housing			schwarz/black	2	
						1	Anbaugehäuse HA/base housing	Zink/zinc diecast		grau/grey	1	
HA-EMV-K.3.AGW-LB	HA.3.AGW-LB-SO	HA.3.AGW-SO	HA-K.3.AGW-LB-SO	HA.3.AGW-LB-SO	HA-K.3.AGW-LB	HA.3.AGW-LB	ORDERING TEXT / BESTELLTEXT					

THIS DRAWING IS A CONTROLLED DOCUMENT FOR AMP INCORPORATED. IT IS SUBJECT TO CHANGE AND THE CONTROLLING ENGINEERING ORGANIZATION SHOULD BE CONTACTED FOR THE LATEST REVISION.
DIESES ZEICHNUNGSDOKUMENT WIRD DURCH AMP INCORPORATED KONTROLLIERT. AENDERUNGEN, DIE DEM TECHNISCHEN FORTSCHRITT DIENEN, SIND VORBEHALTEN. DEN JEWEILS LETZTGUELTIGEN AENDERUNGSSTAND ERFAHREN SIE AUF ANFRAGE.

DIMENSIONS: DIMENSIONEN: mm

TOLERANCES UNLESS OTHERWISE SPECIFIED: ALLGEMEINTOLERANZEN
n. ISO 8015
n. ISO 2768 - mH -E
n. DIN 16901 - 140
0 PLC #-
1 PLC #-
2 PLC #-
3 PLC #-
ANGLES /WINKEL #-

MATERIAL (1)
FINISH /OBERFLAECHE/FARBE (2)

DWN Schneider	03.11.1999	
CHK M Schweiger	03.11.1999	
APVD –	–	
PRODUCT SPEC PRODUKTSPEZ. 108-74000		
APPLICATION SPEC VERARBEITUNGSSPEZ. 114-74002		
WEIGHT GEWICHT		

AMP
HTS Elektrotechnik
53819 Neunkirchen, Germany

NAME
SURFACE MOUNTED HOUSING BOTTOM ENTRY
ANBAUGEHÄUSE HA.3.AGW-LB

SIZE	CAGE CODE	DRAWING NO ZEICHNUNGS-NR.	RESTRICTED TO NUR FUER
A3	00779	C-1102107	–

CUSTOMER DRAWING /KUNDENZEICHNUNG
NASSSTAB 1:1 BLATT 1 OF VON 1 REV A3

AMP 1470-19 REV 27JUN96
This is a TRANSLATED file from Computervision, Inc., Medusa Revision 12.2.5T