E21095

Zestaw montażowy do czujników optycznych

SYSTEM COMPONENT OJ ROD

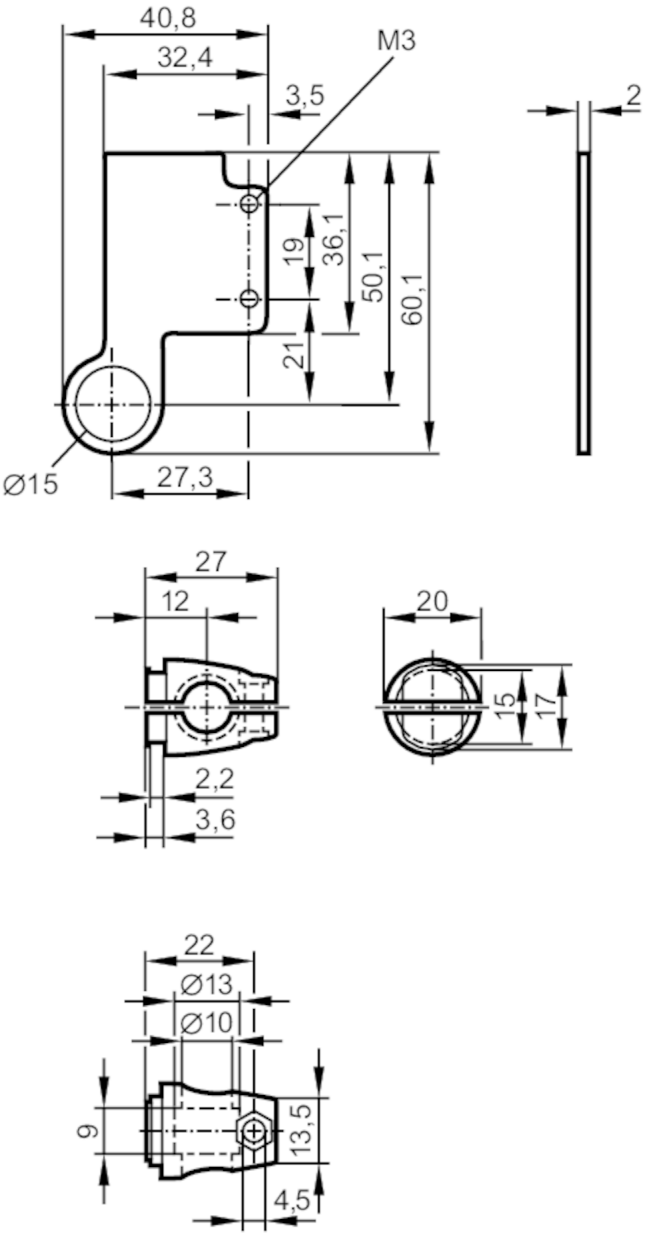

Aplikacja		
Wykonanie		dla soczewek z boku
Dane mechaniczne		
Waga	[g]	59,5
Typ montażu		Pręt montażowy; (Ø 10 mm)
Materiał		Zacisk: cynk odlewany ciśnieniowo; mocowanie: stal nierdzewna (1.4571/316Ti)
Akcesoria		
Dostarczane elementy		śruba: 1 x M4 x 12
		Nakrętka: 1 x M4
Uwagi		
Sztuk w opakowaniu		1 szt.