E20954

Odbłyśnik do czujników refleksyjnych

REFLECTOR TS-35

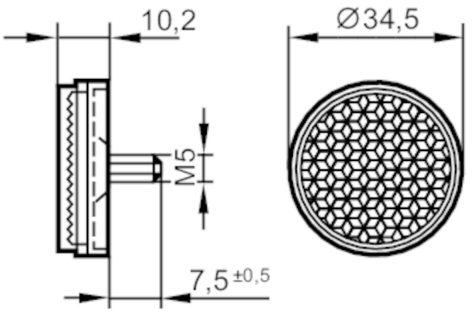

Aplikacja		
Wykonanie		okrągły, do czujników na światło czerwone i podczerwień
Warunki pracy		
Temperatura otoczenia	[°C]	-10...60
Dane mechaniczne		
Waga	[g]	10
Wymiary	[mm]	Ø 34,5 / L = 10,2
Powierzchnia reflektora	[mm]	Ø 32
Materiał		sztuczne tworzywo
Uwagi		
Sztuk w opakowaniu		1 szt.